GAMMA&BROSS
SALON AND SPA DESIGN

PROMO 22/23

THE BEAUTY OF GOLD

AEOLIAN SUPERBLACK

Friseurstuhl mit feststellbarer Hydraulikpumpe und Superblack Fuß.

Preis gültig nur für schwarzen Bezug

-40%

~~€ 1.279,00~~ **€ 767,00**

Erhältlich in allen Polsterfarben, Sitz und Piping

~~€ 1.390,00~~ **€ 834,00**

AEOLIAN SUPERGOLD

Friseurstuhl mit feststellbarer Hydraulikpumpe und Supergold Fuß.

Preis gültig nur für schwarzen Bezug

-40%

~~€ 1.279,00~~ **€ 767,00**

Erhältlich in allen Polsterfarben, Sitz und Piping

~~€ 1.390,00~~ **€ 834,00**

AEOLIAN PARROT

Friseurstuhl mit feststellbarer Hydraulikpumpe und Parrot Fuß.

Preis gültig nur für schwarzen Bezug

-40%

~~€ 1.269,00~~ **€ 761,00**

Erhältlich in allen Polsterfarben, Sitz und Piping

~~€ 1.380,00~~ **€ 828,00**

AEOLIAN ROTO

Friseurstuhl mit feststellbarer Hydraulikpumpe und Roto Fuß.

Preis gültig nur für schwarzen Bezug

-40%

~~€ 1.404,00~~ **€ 842,00**

Erhältlich in allen Polsterfarben, Sitz und Piping

~~€ 1.515,00~~ **€ 909,00**

MODULAR

Modularer Aussteller.

IONIANWASH BASIC

Einzelwaschanlage mit kippbarem Becken.

Preis gültig nur für schwarzen Bezug

~~€ 2.956,00~~ **€ 2.069,00**

Erhältlich in allen Polsterfarben, Sitz und Piping

~~€ 3.225,00~~ **€ 2.258,00**

-30%

IONIANWASH E

Einzelwaschanlage, mit kippbarem Becken und elektrischer Beinstütze.

Preis gültig nur für schwarzen Bezug

~~€ 3.453,00~~ **€ 2.417,00**

Erhältlich in allen Polsterfarben, Sitz und Piping

~~€ 3.695,00~~ **€ 2.587,00**

IONIANWASH SHIATSU

Waschanlage mit kippbarem Becken, elektrischer Beinstütze und Luftdruckmassage - System.

Preis gültig nur für schwarzen Bezug

~~€ 3.986,00~~ **€ 2.790,00**

Erhältlich in allen Polsterfarben, Sitz und Piping

~~€ 4.340,00~~ **€ 3.038,00**

IONIANWASH 2P

Doppelwaschanlage mit kippbarem Becken.

Preis gültig nur für schwarzen Bezug

~~€ 5.213,00~~ **€ 3.649,00**

Erhältlich in allen Polsterfarben, Sitz und Piping

~~€ 5.630,00~~ **€ 3.941,00**

-30%

IONIANWASH 2P E

Doppelwaschanlage mit kippbarem Becken
+ elektrischer Beinstütze.

Preis gültig nur für schwarzen Bezug

~~€ 6.050,00~~ **€ 4.235,00**

Erhältlich in allen Polsterfarben, Sitz und Piping

~~€ 6.590,00~~ **€ 4.613,00**

IONIANWASH 2P SHIATSU

Doppelwaschanlage mit kippbarem Becken
+ elektrischer Beinstütze und Luftdruckmassage-System.

Preis gültig nur für schwarzen Bezug

~~€ 7.464,00~~ **€ 5.225,00**

Erhältlich in allen Polsterfarben, Sitz und Piping

~~€ 7.880,00~~ **€ 5.516,00**

IONIANWASH 3P

Dreifachwaschanlage mit kippbarem Becken.

Preis gültig nur für schwarzen Bezug

~~€ 7.447,00~~ **€ 5.213,00**

Erhältlich in allen Polsterfarben, Sitz und Piping

~~€ 8.010,00~~ **€ 5.607,00**

-30%

IONIANWASH 3P E

Dreifachwaschanlage mit kippbarem Becken
+ elektrischer Beinstütze.

Preis gültig nur für schwarzen Bezug

~~€ 8.756,00~~ **€ 6.129,00**

Erhältlich in allen Polsterfarben, Sitz und Piping

~~€ 9.270,00~~ **€ 6.489,00**

IONIANWASH 3P SHIATSU

Dreifachwaschanlage mit kippbarem Becken
+ elektrischer Beinstütze und Luftdruckmassage-System.

Preis gültig nur für schwarzen Bezug

~~€ 10.826,00~~ **€ 7.578,00**

Erhältlich in allen Polsterfarben, Sitz und Piping

~~€ 11.390,00~~ **€ 7.973,00**

GOLDEN GATE

Doppelbedienplatz zur Wandmontage -
Rahmen hochglanz-schwarz oder goldfarben.

~~€ 3.900,00~~ **€ 2.340,00** -40%

Option: 2 Acrylböden in glänzend weiß oder
schwarz mit integrierten Steckdosen.

~~€ 609,00~~ **€ 426,00**

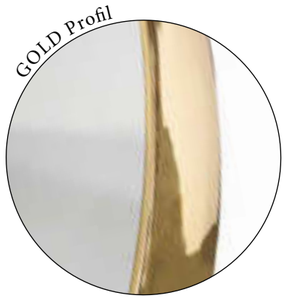

OBLONGATE

Doppelbedienplatz zur Wandmontage mit integrierten
Steckdosen. Rahmen hochglanz-schwarz oder
goldfarben. Regale in glänzendem weißem oder
schwarzem Acryl.

~~€ 3.300,00~~ **€ 1.980,00** -40%

OBLONG

Wandspiegel für einen Platz -
schwarz oder goldfarben.
Regal in glänzendem weißem oder schwarzem Acryl.

-30% ~~€ 1.340,00~~ **€ 938,00**

neodeco'
salon concept

BLUESCHAIR SUPERBLACK

Friseurstuhl mit feststellbarer Hydraulikpumpe und Superblack Fuß.

Preis gültig nur für schwarzen Bezug

~~€ 1.045,00~~ **€ 731,00** -30%

Erhältlich in allen Polsterfarben, Sitz und Piping

~~€ 1.161,00~~ **€ 813,00**

BLUESCHAIR SUPERGOLD

Friseurstuhl mit feststellbarer Hydraulikpumpe und Supergold Fuß.

Preis gültig nur für schwarzen Bezug

~~€ 1.045,00~~ **€ 731,00** -30%

Erhältlich in allen Polsterfarben, Sitz und Piping

~~€ 1.161,00~~ **€ 813,00**

BLUESCHAIR PARROT

Friseurstuhl mit feststellbarer Hydraulikpumpe und Parrot Fuß.

Preis gültig nur für schwarzen Bezug

~~€ 909,00~~ **€ 637,00** -30%

Erhältlich in allen Polsterfarben, Sitz und Piping

~~€ 1.026,00~~ **€ 718,00**

BLUESCHAIR ROTO

Friseurstuhl mit feststellbarer Hydraulikpumpe und Roto Fuß.

Preis gültig nur für schwarzen Bezug

~~€ 985,00~~ **€ 689,00** -30%

Erhältlich in allen Polsterfarben, Sitz und Piping

~~€ 1.101,00~~ **€ 771,00**

BLUESWASH

Einzelwaschanlage mit kippbarem Becken.

Preis gültig nur für schwarzen Bezug

~~€ 2.976,00~~ **€ 2.083,00**

Erhältlich in allen Polsterfarben, Sitz und Piping

~~€ 3.101,00~~ **€ 2.170,00**

BLUESWASH ELECTRO

Einzelwaschanlage, mit kippbarem Becken
+ elektrischer Beinstütze.

Preis gültig nur für schwarzen Bezug

~~€ 3.746,00~~ **€ 2.622,00**

Erhältlich in allen Polsterfarben, Sitz und Piping

~~€ 3.894,00~~ **€ 2.726,00**

BLUESWASH SHIATSU

Waschanlage mit kippbarem Becken,
elektrischer Beinstütze und Luftdruckmassage - System.

Preis gültig nur für schwarzen Bezug

~~€ 4.446,00~~ **€ 3.112,00**

Erhältlich in allen Polsterfarben, Sitz und Piping

~~€ 4.826,00~~ **€ 3.378,00**

BETELGEUSE

Freistehend 4-Sitzer-Rahmen, 4 Schubladen, mit integrierten Steckdosen. Aus poliertem Schwarz oder gold. Runder Spiegel. Schwarze Metallstruktur mit schwarzer Oberseite.

~~€ 4.343,00~~ **€ 3.040,00**

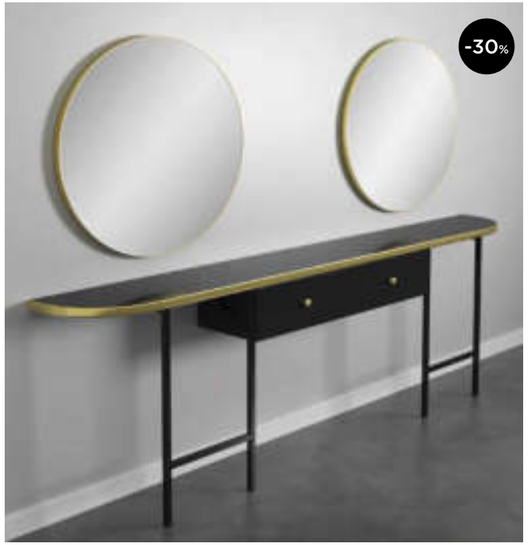

BETELGEUSE WALL

Doppelbedienplatz zur Wandmontage - Rahmen, 2 Schubladen. Hochglanz-schwarz oder goldfarben. Runde Spiegel. Schwarze Metallstruktur mit schwarzer Ablage.

~~€ 2.317,00~~ **€ 1.622,00**

MADISON GOLD INFINITE 3P

Dreifachembedienplatz zur Wandmontage-Rahmen hochglanz-schwarz oder goldfarben. Mit integrierten Steckdosen. Schwarze Metallstruktur mit schwarzer Ablage.

~~€ 4.103,00~~ **€ 2.872,00**

MADISON GOLD INFINITE 2P

Doppelbedienplatz zur Wandmontage - Rahmen hochglanz-schwarz oder goldfarben. Mit integrierten Steckdosen. Schwarze Metallstruktur mit schwarzer Ablage.

~~€ 2.923,00~~ **€ 2.046,00**

Mid-century modern

FIFTIES SUPERBLACK

Friseurstuhl mit feststellbarer Hydraulikpumpe und Superblack Fuß.

Preis gültig nur für schwarzen Bezug

~~€ 969,00~~ **€ 678,00** -30%

In allen Polsterfarben lieferbar

~~€ 1.086,00~~ **€ 760,00**

FIFTIES SUPERGOLD

Friseurstuhl mit feststellbarer Hydraulikpumpe und Supergold Fuß.

Preis gültig nur für schwarzen Bezug

~~€ 969,00~~ **€ 678,00** -30%

In allen Polsterfarben lieferbar

~~€ 1.086,00~~ **€ 760,00**

FIFTIES PARROT

Friseurstuhl mit feststellbarer Hydraulikpumpe und Parrot Fuß.

Preis gültig nur für schwarzen Bezug

~~€ 798,00~~ **€ 559,00** -30%

In allen Polsterfarben lieferbar

~~€ 915,00~~ **€ 640,00**

FIFTIES ROTO

Friseurstuhl mit feststellbarer Hydraulikpumpe und Roto Fuß.

Preis gültig nur für schwarzen Bezug

~~€ 909,00~~ **€ 637,00** -30%

In allen Polsterfarben lieferbar

~~€ 1.026,00~~ **€ 718,00**

MAMBOWASH BASIC

Einzelwaschanlage mit kippbarem Becken.

Preis gültig nur für schwarzen Bezug

~~€ 2.416,00~~ **€ 1.691,00**

Alle Skaifarben erhältlich

~~€ 2.685,00~~ **€ 1.879,00**

MAMBOWASH E

Einzelwaschanlage mit kippbarem Becken
und elektrischer Beinstütze.

Preis gültig nur für schwarzen Bezug

~~€ 3.030,00~~ **€ 2.121,00**

Alle Skaifarben erhältlich

~~€ 3.275,00~~ **€ 2.292,00**

MAMBOWASH SHIATSU

Einzelwaschanlage mit kippbarem Becken,
elektrischer Beinstütze und Luftdruckmassage - System.

Preis gültig nur für schwarzen Bezug

~~€ 4.082,00~~ **€ 2.858,00**

Alle Skaifarben erhältlich

~~€ 4.436,00~~ **€ 3.105,00**

MAMBOWASH 2P

Doppelwaschanlage mit kippbarem Becken.

Preis gültig nur für schwarzen Bezug

~~€ 4.647,00~~ **€ 3.253,00**

Alle Skaifarben erhältlich

~~€ 5.064,00~~ **€ 3.545,00**

MAMBOWASH 2P E

Doppelwaschanlage mit kippbarem Becken
und elektrischer Beinstütze.

Preis gültig nur für schwarzen Bezug

~~€ 5.174,00~~ **€ 3.622,00**

Alle Skaifarben erhältlich

~~€ 5.553,00~~ **€ 3.887,00**

MAMBOWASH 2P SHIATSU

Doppelwaschanlage mit kippbarem Becken,
elektrischer Beinstütze und Luftdruckmassage-System.

Preis gültig nur für schwarzen Bezug

~~€ 7.359,00~~ **€ 5.152,00**

Alle Skaifarben erhältlich

~~€ 7.775,00~~ **€ 5.443,00**

MAMBOWASH 3P

-30%

Dreifachwaschanlage mit kippbarem Becken.

Preis gültig nur für schwarzen Bezug

~~€ 7.090,00~~ **€ 4.963,00**

Alle Skaifarben erhältlich

~~€ 7.653,00~~ **€ 5.357,00**

MAMBOWASH 3P E

-30%

Dreifachwaschanlage mit kippbarem Becken
+ elektrischer Beinstütze.

Preis gültig nur für schwarzen Bezug

~~€ 7.505,00~~ **€ 5.254,00**

Alle Skaifarben erhältlich

~~€ 8.019,00~~ **€ 5.613,00**

MAMBOWASH 3P SHIATSU

-30%

Dreifachwaschanlage mit kippbarem Becken
+ elektrischer Beinstütze und Luftdruckmassage-System.

Preis gültig nur für schwarzen Bezug

~~€ 10.756,00~~ **€ 7.529,00**

Alle Skaifarben erhältlich

~~€ 11.320,00~~ **€ 7.924,00**

-30%

MADISON 1

Wandstylingstation, 1 Platz elektrifizierte.
Konsole in Holzfarbe.

~~€ 1.259.00~~ **€ 881.00**

Konsole aus glänzendem weißem oder schwarzem Acryl

~~€ 1.376.00~~ **€ 963.00**

-30%

MADISON DOUBLE

Freistehend arbeitsplatz mit elektrifizierter.
Konsole in Holzfarbe.

~~€ 2.518,00~~ **€ 1.763,00**

Konsole aus glänzendem weißem oder schwarzem Acryl

~~€ 2.751,00~~ **€ 1.926,00**

-30%

MADISON ROUND

Wandstylingstation, 1 Platz. Runder Spiegel, elektrifiziert.
Konsole in Holzfarbe.

~~€ 1.282,00~~ **€ 897,00**

Konsole aus glänzendem weißem oder schwarzem Acryl

~~€ 1.399,00~~ **€ 979,00**

-30%

MADISON INFINITE 2P

Wandstylingstation, 2 Plätze elektrifizierte Konsole in Holzfarbe.

~~€ 2.727,00~~ **€ 1.909,00**

Konsole aus glänzendem weißem oder schwarzem Acryl

~~€ 2.960,00~~ **€ 2.072,00**

MADISON INFINITE 3P

Wandstylingstation, 3 Plätze elektrifizierte Konsole in Holzfarbe.

~~€ 3.864,00~~ **€ 2.705,00**

Konsole aus glänzendem weißem oder schwarzem Acryl

~~€ 4.214,00~~ **€ 2.950,00**

-30%

-30%

MADISON DESK 60

Rezeption in Holzoptik (wood), schwarz oder weiß.

~~€ 1.625,00~~ **€ 1.138,00**

Konsole aus glänzendem weißem oder schwarzem Acryl

~~€ 1.917,00~~ **€ 1.342,00**

-30%

MADISON DESK 120

Rezeption in Holzoptik (wood), schwarz oder weiß.

~~€ 2.080,00~~ **€ 1.456,00**

Konsole aus glänzendem weißem oder schwarzem Acryl

~~€ 2.430,00~~ **€ 1.701,00**

TWIST

Wandausstellungsvitrine. In Holzoptik (wood), schwarz oder weiß.

~~€ 1.497,00~~ **€ 1.048,00**

Konsole aus glänzendem weißem oder schwarzem Acryl

~~€ 1.794,00~~ **€ 1.256,00**

-30%

LUX TREND

BIRKIN SUPERBLACK

Friseurstuhl mit feststellbarer Hydraulikpumpe und Superblack Fuß.

Preis gültig nur für schwarzen Bezug

~~€ 1.212,00~~ **€ 848,00** -30%

In allen Polsterfarben lieferbar

~~€ 1.388,00~~ **€ 972,00**

BIRKIN SUPERGOLD

Friseurstuhl mit feststellbarer Hydraulikpumpe und Supergold Fuß.

Preis gültig nur für schwarzen Bezug

~~€ 1.212,00~~ **€ 848,00** -30%

In allen Polsterfarben lieferbar

~~€ 1.388,00~~ **€ 972,00**

BIRKIN PARROT

Friseurstuhl mit feststellbarer Hydraulikpumpe und Parrot Fuß.

Preis gültig nur für schwarzen Bezug

~~€ 1.097,00~~ **€ 768,00** -30%

In allen Polsterfarben lieferbar

~~€ 1.279,00~~ **€ 895,00**

BIRKIN ROTO

Friseurstuhl mit feststellbarer Hydraulikpumpe und Roto Fuß.

Preis gültig nur für schwarzen Bezug

~~€ 1.152,00~~ **€ 806,00** -30%

In allen Polsterfarben lieferbar

~~€ 1.334,00~~ **€ 933,00**

MUUMUU ECO BASIC

Waschanlage mit kippbarem Becken.

Preis gültig nur für schwarzen Bezug

~~€ 2.516,00~~ **€ 1.509,00**

-40%

MUUMUU ECO E

Waschanlage mit kippbarem Becken und elektrischer Beinstütze.

Preis gültig nur für schwarzen Bezug

~~€ 3.367,00~~ **€ 2.020,00**

-40%

MUUMUU ECO SHIATSU

Waschanlage mit kippbarem Becken, elektrischer Beinstütze und Luftdruckmassage-System.

Preis gültig nur für schwarzen Bezug

~~€ 4.523,00~~ **€ 2.714,00**

-40%

PROVOCATEUR E LEVEL

Wandfrisierplatz mit Edelstahl Ablage.
Seitenrahmen in schwarz oder weiß lieferbar.

~~€ 1.500,00~~ **€ 900,00**

-40%

PANDORA

Freistehender Doppelbedienplatz mit ovalem Spiegel.
Edelstahl Fuß - Edelstahl Ablagen mit integrierten Steckdosen.

~~€ 4.196,00~~ **€ 2.517,00**

-40%

PANDORA LED

Freistehender Doppelbedienplatz – ovaler Spiegel, rundumlaufende LED Beleuchtung Edelstahl Ablagen inkl. integrierten Steckdosen.

~~€ 6.527,00~~ **€ 3.916,00**

-40%

PANDORA WALL

Wandfrisierplatz- ovaler Spiegel, Leichtes Edelstahlregal,
inkl. integrierte Steckdosen.

~~€ 2.189,00~~ **€ 1.314,00**

-40%

PANDORA WALL LED

Wandfrisierplatz –ovaler Spiegel, rundumlaufende LED Regalbeleuchtung aus Edelstahl inkl. integrierte Steckdosen.

~~€ 3.993,00~~ **€ 2.396,00**

BIRKIN SOFA COLOR

Wartesofa, 1 Platz. Füße aus verchromtem Stahl.

Preis gültig nur für schwarzen Bezug

-30%

~~€ 1.159,00~~ **€ 811,00**

Alle Skaifarben erhältlich.

~~€ 1.285,00~~ **€ 900,00**

BIRKIN SOFA 2 COLOR

Wartesofa, 2 Plätze. Füße aus verchromtem Stahl.

Preis gültig nur für schwarzen Bezug

-30%

~~€ 1.607,00~~ **€ 1.125,00**

Alle Skaifarben erhältlich.

~~€ 1.776,00~~ **€ 1.243,00**

URBAN ATMOSPHERE

MODULAR

Modularer Aussteller.

CLUST SUPERBLACK

Friseurstuhl mit feststellbarer Hydraulikpumpe und Superblack Fuß.

Preis gültig nur für schwarzen Bezug

~~€ 1.140,00~~ **€ 798,00** -30%

In allen Polsterfarben lieferbar

~~€ 1.369,00~~ **€ 958,00**

CLUST SUPERGOLD

Friseurstuhl mit feststellbarer Hydraulikpumpe und Supergold Fuß.

Preis gültig nur für schwarzen Bezug

~~€ 1.140,00~~ **€ 798,00** -30%

In allen Polsterfarben lieferbar

~~€ 1.36900~~ **€ 958,00**

CLUST ROTO

Friseurstuhl mit feststellbarerHydraulikpumpe und Roto Fuß.

Preis gültig nur für schwarzen Bezug

~~€ 1.080,00~~ **€ 756,00** -30%

In allen Polsterfarben lieferbar

~~€ 1.309,00~~ **€ 917,00**

CLUST PARROT

Friseurstuhl mit feststellbarer Hydraulikpumpe und Parrot Fuß.

Preis gültig nur für schwarzen Bezug

~~€ 1.027,00~~ **€ 719,00** -30%

In allen Polsterfarben lieferbar

~~€ 1.254,00~~ **€ 878,00**

CELEBRITY PRIME E

Einzelwaschanlage mit kippbarem und schiebe Becken, elektrischer Beinstütze.

Preis gültig nur für schwarzen Bezug

~~€ 3.869,00~~ **€ 2.322,00**

CELEBRITY PRIME SHIATSU

Waschanlage mit kipp – und schiebbarem Becken, elektrischer Beinstütze und Luftdruckmassage-System.

Preis gültig nur für schwarzen Bezug

~~€ 5.496,00~~ **€ 3.297,00**

-40%

-40%

CELEBRITY PRIME E SOFA 2P

Waschanlage mit kipp – und schiebbarem Becken.

Preis gültig nur für schwarzen Bezug

~~€ 7.741,00~~ **€ 4.644,00**

CELEBRITY PRIME SHIATSU SOFA 2P

Waschanlage mit kipp – und schiebbarem Becken, elektrischer Beinstütze und Luftdruckmassage-System.

Preis gültig nur für schwarzen Bezug

~~€ 10.991,00~~ **€ 6.595,00**

CELEBRITY PRIME E SOFA 3P

Waschanlage mit kipp – und schiebbarem Becken.

Preis gültig nur für schwarzen Bezug

~~€ 11.611,00~~ **€ 6.967,00**

CELEBRITY PRIME SHIATSU SOFA 3P

Waschanlage mit kipp – und schiebbarem Becken, elektrischer Beinstütze und Luftdruckmassage-System.

Preis gültig nur für schwarzen Bezug

~~€ 16.487,00~~ **€ 9.892,00**

-40%

-30%

HALO

Wandarbeitsplatz mit LED Beleuchtung, Ablage mit Laminatbeschichtung.

~~€ 2.221,00~~ **€ 1.555,00**

-30%

CPT DESK 90

Rezeption mit Front in Skay CPT (capitonné) schwarz. Rückwärtiger Aufbau in schwarz oder weiß.

~~€ 2.247,00~~ **€ 1.573,00**

-30%

CPT DESK 150

Rezeption mit Front in Skay CPT (capitonné) schwarz. Rückwärtiger Aufbau in schwarz oder weiß.

~~€ 2.967,00~~ **€ 2.077,00**

TIMELESS BEAUTY

CREUSA SUPERBLACK

Friseurstuhl mit feststellbarer
Hydraulikpumpe und Superblack Fuß.

Preis gültig nur für schwarzen Bezug

-40%

~~€ 1.217,00~~ **€ 730,00**

In allen Polsterfarben lieferbar

~~€ 1.317,00~~ **€ 790,00**

CREUSA SUPERGOLD

Friseurstuhl mit feststellbarer
Hydraulikpumpe und Supergold Fuß.

Preis gültig nur für schwarzen Bezug

-40%

~~€ 1.217,00~~ **€ 730,00**

In allen Polsterfarben lieferbar

~~€ 1.317,00~~ **€ 790,00**

CREUSA PARROT

Friseurstuhl mit feststellbarer
Hydraulikpumpe und Parrot Fuß.

Preis gültig nur für schwarzen Bezug

-40%

~~€ 1.059,00~~ **€ 636,00**

In allen Polsterfarben lieferbar

~~€ 1.157,00~~ **€ 694,00**

CREUSA ROTO

Friseurstuhl mit feststellbarer
Hydraulikpumpe und Roto Fuß.

Preis gültig nur für schwarzen Bezug

-40%

~~€ 1.157,00~~ **€ 694,00**

In allen Polsterfarben lieferbar

~~€ 1.257,00~~ **€ 754,00**

WASHLOUNGE JUBILEE BASIC

Waschanlage mit kippbarem Becken.

Preis gültig nur für schwarzen Bezug

-40%

~~€ 2.752,00~~ **€ 1.651,00**

WASHLOUNGE JUBILEE E

Waschanlage mit kippbarem Becken und elektrischer Beinstütze.

Preis gültig nur für schwarzen Bezug

-40%

~~€ 3.701,00~~ **€ 2.221,00**

WASHLOUNGE JUBILEE SHIATSU

Waschanlage mit kippbarem Becken, elektrischer Beinstütze und Luftdruckmassage-System.

Preis gültig nur für schwarzen Bezug

-40%

~~€ 5.343,00~~ **€ 3.206,00**

-30%

TIMEGATE

Inklusive zwei Doppelsteckdosen im Rahmen.

~~€ 4.383,00~~ **€ 3.068,00**

AIR LOFT

AUREOLE SUPERBLACK

Friseurstuhl mit Superblack Fuß, Hydraulischer Pumpe und Blockierung.

Preis gültig nur für schwarzen Bezug

~~€ 1.117,00~~ **€ 782,00** -30%

In alle Vinylfarben erhältlich

~~€ 1.307,00~~ **€ 915,00**

AUREOLE PARROT

Friseurstuhl mit Parrot Fuß, Hydraulischer Pumpe und Blockierung.

Preis gültig nur für schwarzen Bezug

~~€ 1.015,00~~ **€ 711,00** -30%

In alle Vinylfarben erhältlich

~~€ 1.190,00~~ **€ 833,00**

AUREOLE SUPERGOLD

Friseurstuhl mit Supergold Fuß, hydraulischer Pumpe und Blockierung.

Preis gültig nur für schwarzen Bezug

~~€ 1.117,00~~ **€ 782,00** -30%

In alle Vinylfarben erhältlich

~~€ 1.307,00~~ **€ 915,00**

AUREOLE ROTO

Friseurstuhl mit Roto Fuß, hydraulischer Pumpe und Blockierung.

Preis gültig nur für schwarzen Bezug

~~€ 1.057,00~~ **€ 740,00** -30%

In alle Vinylfarben erhältlich

~~€ 1.247,00~~ **€ 873,00**

PRIVACY WASH E

Waschanlage 1 Sitz mit kippbarem.
Becken und elektrischer Beinstütze.

In allen Polsterfarben CAT Z lieferbar, auf Wunsch Außenteile in CPT (capitonné) schwarz

~~€ 3.887,00~~ **€ 2.721,00**

Mit "air-shiatsu" Luftdruckmassage-System -30%

~~€ 4.834,00~~ **€ 3.384,00**

PRIVACY WASH E 2P

Waschanlage 2 Sitzer mit kippbarem.
Becken und elektrischer Beinstütze.

In allen Polsterfarben CAT Z lieferbar, auf Wunsch Außenteile in CPT (capitonné) schwarz

~~€ 7.114,00~~ **€ 4.980,00**

Mit "air-shiatsu" Luftdruckmassage-System -30%

~~€ 9.012,00~~ **€ 6.309,00**

-30%

PRIVACY WASH E 3P

Waschanlage 3 Sitzer mit kippbarem.
Becken und elektrischer Beinstütze.

In allen Polsterfarben CAT Z lieferbar, auf Wunsch Außenteile in CPT (capitonné) schwarz

~~€ 10.343,00~~ **€ 7.240,00**

Mit "air-shiatsu" Luftdruckmassage-System

~~€ 13.189,00~~ **€ 9.232,00**

MONOBERT

Doppelbedienplatz freistehend – runder Spiegel
mit integrierten Steckdosen.

~~€ 2.820,00~~ **€ 1.974,00**

-30%

MONOBER WALL

Bedienplatz Wandmontage – runder Spiegel.

~~€ 2.004,00~~ **€ 1.403,00**

DUOBERT

Vierer Bedienplatz freistehend – runder Spiegel
mit integrierten Steckdosen.

~~€ 4.970,00~~ **€ 3.479,00**

-30%

DUOBERT WALL

Doppelbedienplatz Wandmontage - runder Spiegel.

~~€ 3.337,00~~ **€ 2.336,00**

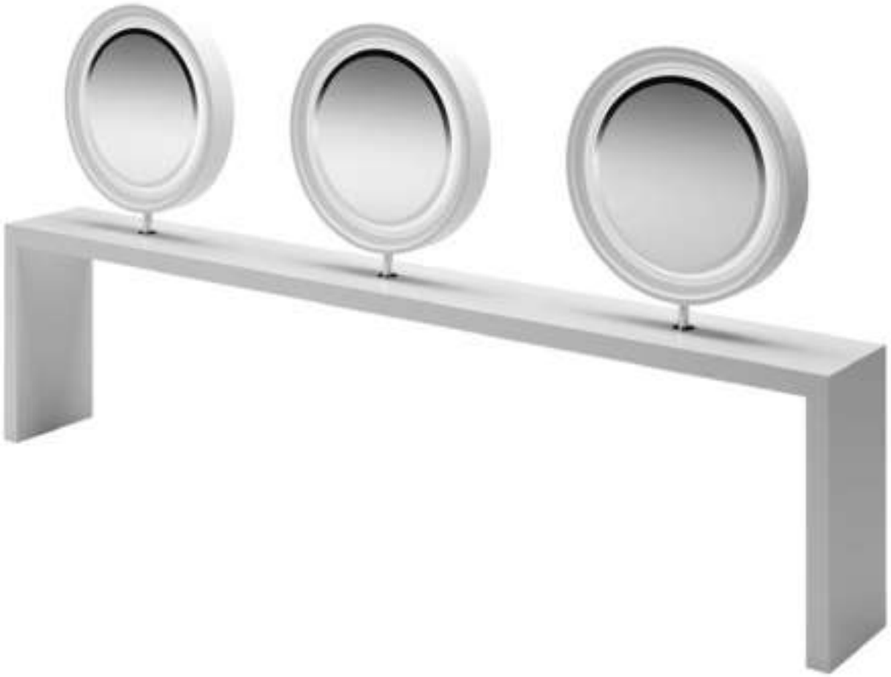

-30%

TRIOBERT

Sechser Bedienplatz freistehend – runder Spiegel
mit integrierten Steckdosen.

~~€ 7.311,00~~ **€ 5.118,00**

TRIOBERT WALL

Dreier Bedienplatz Wandmontage – runder Spiegel.

~~€ 4.802,00~~ **€ 3.361,00**

STATUS DESK 150

Rezeption mit weißem
Rahmen schwarz oder weiß
Acryl-Finish. Empfangstheke (Rezeption) aus weißem oder schwarzem Glas.

~~€ 2.302,00~~ **€ 1.611,00**

-30%

-30%

STATUS DESK 60

Rezeption mit weißem
Rahmen schwarz oder weiß Acryl-Finish.
Empfangstheke (Rezeption) aus weißem oder schwarzem Glas.

~~€ 1.457,00~~ **€ 1.020,00**

-30%

STATUS DESK 90

Rezeption mit weißem
Rahmen schwarz oder weiß
Acryl-Finish. Empfangstheke (Rezeption) aus weißem oder schwarzem Glas.

~~€ 1.801,00~~ **€ 1.261,00**

Tiffany Experience

DORIAN SUPERBLACK

Friseurstuhl mit Superblack Fuß, hydraulischer Pumpe und Blockierung.

Preis gültig nur für schwarzen Bezug

~~€ 1.009,00~~ **€ 706,00**

-30%

In alle Vinylfarben erhältlich

~~€ 1.125,00~~ **€ 787,00**

DORIAN SUPERGOLD

Friseurstuhl mit Supergold Fuß., hydraulischer Pumpe und Blockierung.

Preis gültig nur für schwarzen Bezug

~~€ 1.009,00~~ **€ 706,00**

-30%

In alle Vinylfarben erhältlich

~~€ 1.125,00~~ **€ 787,00**

DORIAN PARROT

Friseurstuhl mit Parrot Fuß, Hydraulischer Pumpe und Blockierung.

Preis gültig nur für schwarzen Bezug

~~€ 859,00~~ **€ 599,00**

-30%

In alle Vinylfarben erhältlich

~~€ 991,00~~ **€ 689,00**

DORIAN ROTO

Friseurstuhl mit Roto Fuß, hydraulischer Pumpe und Blockierung.

Preis gültig nur für schwarzen Bezug

~~€ 952,00~~ **€ 665,00**

-30%

In alle Vinylfarben erhältlich

~~€ 1.068,00~~ **€ 743,00**

CLUBWASH

Waschanlage mit kippbarem Becken
Beckenhalter aus Edelstahl.

Preis gültig nur für schwarzen Bezug

~~€ 2.401,00~~ **€ 1.201,00**

-50%

-30%

JADMAHAL

Wandfrisierplatz - schwarz.

~~€ 1.105,00~~ **€ 774,00**

-30%

JADMAHAL

Wandfrisierplatz – weiß.

~~€ 1.105,00~~ **€ 774,00**

-30%

JADBAR 4.O

Island station 4 PL. mit integrierten Steckdosen.
Freistehender Doppel-Frisierplatz
Runder Spiegel. Glänzend weiß oder schwarz.

~~€ 2.941,00~~ **€ 2.059,00**

-30%

JADBAR 4.U

Island station 4 PL. mit integrierten Steckdosen.
Freistehender Doppel-Frisierplatz
Eckiger Spiegel. Glänzend weiß oder schwarz.

~~€ 2.212,00~~ **€ 1.549,00**

-30%

JADBAR 2.O

Island station 2 PL. mit integrierten Steckdosen.
Freistehender Doppel-Frisierplatz Runder Spiegel
Glänzend weiß oder schwarz.

~~€ 1.718,00~~ **€ 1.202,00**

-30%

JADBAR 2.U

Island station 2 PL. mit integrierten Steckdosen.
Freistehender Doppel-Frisierplatz
Eckiger Spiegel. Glänzend weiß oder schwarz.

~~€ 1.360,00~~ **€ 952,00**

-30%

JADORE 1

Wandausstellungsvitrine.
Schwarz oder weiß.

~~€ 1.135,00~~ **€ 794,00**

-30%

JADORE 2

Zentrale Ausstellungsvitrine.
Schwarz oder weiß.

~~€ 2.579,00~~ **€ 1.805,00**

JADESK

Weiße oder schwarze Rezeption.

~~€ 2.299,00~~ **€ 1.609,00**

-30%

ULTRAWASH Q CHROME BASIC

-40%

Waschanlage mit Lichttherapie und quadratischem weißem Becken.

Preis gültig nur für schwarzen Bezug

~~€ 6.063,00~~ **€ 3.638,00**

ULTRAWASH Q CHROME E

-40%

Waschanlage mit Lichttherapie, elektrischer Beinstütze und quadratischem weißem Becken.

Preis gültig nur für schwarzen Bezug

~~€ 6.509,00~~ **€ 3.905,00**

ULTRAWASH Q CHROME SHIATSU

-40%

Waschanlage mit Lichttherapie, Shiatsu-Luftdruckmassage- System, elektrischer Beinstütze und quadratischem weißem Becken.

Preis gültig nur für schwarzen Bezug

~~€ 8.298,00~~ **€ 4.979,00**

ULTRAWASH BLACK BASIC

Waschanlage mit kippbarem Becken.

Preis gültig nur für schwarzen Bezug

~~€ 3.056,00~~ **€ 1.833,00**

-40%

ULTRAWASH BLACK E

Waschanlage mit kippbarem Becken und elektrischer Beinstütze.

Preis gültig nur für schwarzen Bezug

~~€ 3.497,00~~ **€ 2.098,00**

-40%

ULTRAWASH BLACK SHIATSU

Waschanlage mit kippbarem Becken, elektrischer Beinstütze und Luftdruckmassage-System.

Preis gültig nur für schwarzen Bezug

~~€ 5.268,00~~ **€ 3.161,00**

-40%

-30%

FLATIRON 3P

Dreifachwaschanlage mit kippbarem Becken.

Preis gültig nur für schwarzen Bezug

~~€ 7.526,00~~ **€ 5.268,00**

FLATIRON 3P E

Dreifachwaschanlage mit kippbarem Becken
+ elektrischer einstütze.

Preis gültig nur für schwarzen Bezug

~~€ 8.415,00~~ **€ 5.890,00**

FLATIRON 3P SHIATSU

Dreifachwaschanlage mit kippbarem Becken
+ elektrischer Beinstütze und Luftdruckmassage-System.

Preis gültig nur für schwarzen Bezug

~~€ 12.771,00~~ **€ 8.940,00**

Die kompakte, platzsparende Waschanlage mit weißer Keramik beinhaltet einen komfortablen rückwärtigen Stauraum für Produkte und Handtücher – das Edelstahlfinish und schwarzem Skai.

-30%

FLATIRON

Einzelwaschanlage mit kippbarem Becken.

Preis gültig nur für schwarzen Bezug

~~€ 2.508,00~~ **€ 1.756,00**

FLATIRON E

Einzelwaschanlage mit kippbarem Becken + elektrischer Beinstütze.

Preis gültig nur für schwarzen Bezug

~~€ 2.805,00~~ **€ 1.963,00**

FLATIRON SHIATSU

Einzelwaschanlage mit kippbarem Becken + elektrischer Beinstütze und Luftdruckmassage-Syst.

Preis gültig nur für schwarzen Bezug

~~€ 4.257,00~~ **€ 2.980,00**

FLATIRON 2P

Doppelwaschanlage mit kippbarem Becken.

Preis gültig nur für schwarzen Bezug

~~€ 5.018,00~~ **€ 3.513,00**

FLATIRON 2P E

Doppelwaschanlage + elektrischer Beinstütze mit kippbarem Becken.

Preis gültig nur für schwarzen Bezug

~~€ 5.609,00~~ **€ 3.926,00**

FLATIRON 2P SHIATSU

-30%

Doppelwaschanlage mit kippbarem Becken
+ elektrischer Beinstütze und
Luftdruckmassage-System.

Preis gültig nur für schwarzen Bezug

~~€ 8.514,00~~ **€ 5.960,00**

-30%

GRALIWASH COLOR

Waschanlage mit kippbarem Becken.
In alle Vinylfarben erhältlich.
Mit weißer oder schwarzer Säule lieferbar.

~~€ 2.056,00~~ **€ 1.439,00**

-30%

GRALIWASH BLACK

Waschanlage mit kippbarem Becken.
Preis gültig nur für schwarzen Bezug.
Mit weißer oder schwarzer Säule lieferbar.

~~€ 1.880,00~~ **€ 1.316,00**

U-SHAPE SUPERBLACK

Friseurstuhl mit Superblack Fuß,hydraulischer Pumpe und Blockierung.

Preis gültig nur für schwarzen Bezug

~~€ 879,00~~ **€ 615,00**

In alle Vinylfarben erhältlich -30%

~~€ 981,00~~ **€ 686,00**

Polsterung in schwarz mit QUILT Steppung

~~€ 979,00~~ **€ 685,00**

U-SHAPE SUPERGOLD

Friseurstuhl mit Supergold Fuß, hydraulischer Pumpe und Blockierung.

Preis gültig nur für schwarzen Bezug

~~€ 879,00~~ **€ 615,00**

In alle Vinylfarben erhältlich -30%

~~€ 981,00~~ **€ 686,00**

Polsterung in schwarz mit QUILT Steppung

~~€ 979,00~~ **€ 685,00**

U-SHAPE PARROT

Friseurstuhl mit feststellbarer, Hydraulikpumpe und Parrot Fuß.

Preis gültig nur für schwarzen Bezug

~~€ 777,00~~ **€ 544,00**

In alle Vinylfarben erhältlich -30%

~~€ 879,00~~ **€ 615,00**

Polsterung in schwarz mit QUILT Steppung

~~€ 872,00~~ **€ 610,00**

U-SHAPE ROTO

Friseurstuhl mit feststellbarer Hydraulikpumpe und Roto Fuß.

Preis gültig nur für schwarzen Bezug

~~€ 819,00~~ **€ 573,00**

In alle Vinylfarben erhältlich -30%

~~€ 921,00~~ **€ 645,00**

Polsterung in schwarz mit QUILT Steppung

~~€ 919,00~~ **€ 643,00**

OLMA SUPERBLACK

Friseurstuhl mit Superblack Fuß, hydraulischer Pumpe und Blockierung.

Preis gültig nur für schwarzen Bezug

~~€ 823,00~~ **€ 535,00**

In alle Vinylfarben erhältlich -35%

~~€ 940,00~~ **€ 611,00**

Außenflächen in CPT (capitonné) schwarz

~~€ 905,00~~ **€ 588,00**

OLMA SUPERGOLD

Friseurstuhl mit Supergold Fuß, hydraulischer Pumpe und Blockierung.

Preis gültig nur für schwarzen Bezug

~~€ 823,00~~ **€ 535,00**

In alle Vinylfarben erhältlich -35%

~~€ 940,00~~ **€ 611,00**

Außenflächen in CPT (capitonné) schwarz

~~€ 905,00~~ **€ 588,00**

OLMA PARROT

Friseurstuhl mit feststellbarer Hydraulikpumpe und Parrot Fuß.

Preis gültig nur für schwarzen Bezug

~~€ 636,00~~ **€ 414,00**

In alle Vinylfarben erhältlich -35%

~~€ 774,00~~ **€ 503,00**

Außenflächen in CPT (capitonné) schwarz

~~€ 739,00~~ **€ 480,00**

OLMA ROTO

Friseurstuhl mit feststellbarer Hydraulikpumpe und Roto Fuß.

Preis gültig nur für schwarzen Bezug

~~€ 763,00~~ **€ 496,00**

In alle Vinylfarben erhältlich -35%

~~€ 880,00~~ **€ 572,00**

Außenflächen in CPT (capitonné) schwarz

~~€ 845,00~~ **€ 549,00**

RIKKA ANNIVERSARY SUPERBLACK

Friseurstuhl mit feststellbarer
Hydraulikpumpe und Superblack Fuß.

Preis gültig nur für schwarzen Bezug

~~€ 1.184,00~~ **€ 829,00**

-30%

In alle Vinylfarben erhältlich

~~€ 1.321,00~~ **€ 925,00**

RIKKA ANNIVERSARY SUPERGOLD

Friseurstuhl mit feststellbarer
Hydraulikpumpe und Supergold Fuß.

Preis gültig nur für schwarzen Bezug

~~€ 1.184,00~~ **€ 829,00**

-30%

In alle Vinylfarben erhältlich

~~€ 1.321,00~~ **€ 925,00**

RIKKA ANNIVERSARY PARROT

Friseurstuhl mit feststellbarer
Hydraulikpumpe und Parrot Fuß.

Preis gültig nur für schwarzen Bezug

~~€ 1.043,00~~ **€ 730,00**

-30%

In alle Vinylfarben erhältlich

~~€ 1.177,00~~ **€ 824,00**

RIKKA ANNIVERSARY ROTO

Friseurstuhl mit feststellbarer
Hydraulikpumpe und Roto Fuß.

Preis gültig nur für schwarzen Bezug

~~€ 1.125,00~~ **€ 787,00**

-30%

In alle Vinylfarben erhältlich

~~€ 1.259,00~~ **€ 881,00**

ALIPES SUPERBLACK

Friseurstuhl mit Superblack Fuß,
hydraulischer Pumpe und Blockierung.

Preis gültig nur für schwarzen Bezug

~~€ 868,00~~ **€ 608,00**

-30%

In allen Polsterfarben lieferbar

~~€ 1.044,00~~ **€ 731,00**

ALIPES SUPERGOLD

Friseurstuhl mit Supergold Fuß,
hydraulischer Pumpe und Blockierung.

Preis gültig nur für schwarzen Bezug

~~€ 868,00~~ **€ 608,00**

-30%

In allen Polsterfarben lieferbar

~~€ 1.044,00~~ **€ 731,00**

ALIPES PARROT

Friseurstuhl mit Parrot Fuß,
hydraulischer Pumpe und Blockierung.

Preis gültig nur für schwarzen Bezug

~~€ 763,00~~ **€ 534,00**

-30%

In allen Polsterfarben lieferbar

~~€ 939,00~~ **€ 657,00**

ALIPES ROTO

Friseurstuhl mit Roto Fuß,
hydraulischer Pumpe und Blockierung.

Preis gültig nur für schwarzen Bezug

~~€ 809,00~~ **€ 566,00**

-30%

In allen Polsterfarben lieferbar

~~€ 984,00~~ **€ 689,00**

CLARA SUPERBLACK

Friseurstuhl mit feststellbarer
Hydraulikpumpe und Superblack Fuß.- Schwarzes Kissen inklusive.

~~€ 1.099,00~~ **€ 770,00** -30%

CLARA SUPERGOLD

Friseurstuhl mit feststellbarer
Hydraulikpumpe und Supergold Fuß- Schwarzes Kissen inklusive.

~~€ 1.099,00~~ **€ 770,00** -30%

CLARA PARROT

Friseurstuhl mit feststellbarer
Hydraulikpumpe und Parrot Fuß - Schwarzes Kissen inklusive.

~~€ 988,00~~ **€ 692,00** -30%

CLARA ROTO

Friseurstuhl mit feststellbarer
Hydraulikpumpe und Roto Fuß - Schwarzes Kissen inklusive.

~~€ 1.040,00~~ **€ 728,00** -30%

-40%

LUCE

Wandfrisierplatz mit LED
Beleuchtung umlaufend – Edelstahl Ablage.

~~€ 1.358,00~~ **€ 814,00**

-30%

MIROK ANNIVERSARY INOX

Frisierplatz mit Regal aus Edelstahl.

~~€ 834,00~~ **€ 584,00**

-30%

ECO

Frisierplatz mit Ablage aus Aluminium und integriertem Fönhalter.

~~€ 676,00~~ **€ 473,00**

-30%

ACTION

Frisierplatz mit Aluablage, Fönhalter und beleuchteter Ausstellungsvitrine.

~~€ 1.356,00~~ **€ 949,00**

LENNY 2020

“Vintage“ Herrenfriseurstuhl mit verstellbarer Rückenlehne, ausziehbarer Kopfstütze, Fußstütze Metall.

Erhältlich in allen Polsterfarben, Sitz und Piping

~~€ 4.740,00~~ **€ 2.844,00**

LENNY

-40%

“Vintage“ Herrenfriseurstuhl mit verstellbarer Rückenlehne, ausziehbarer Kopfstütze, Fußstütze Metall.

Erhältlich in allen Polsterfarben, Sitz und Piping

~~€ 5.035,00~~ **€ 3.021,00**

BACKINBLACK

1 Plätze Herren Vorwärts Frisierplatz - Laminat in Holzoptik (wood), schwarz oder weiß. Ablage und Regale in durchgefärbtem Laminat in schwarz Oder weiß - Keramikbecken. Metalldisplay in Gold oder Schwarz lackiert und Spiegel mit schwarz lackiertem Aluminiumrahmen.

~~€ 4.738,00~~ **€ 2.843,00**

-40%

BACKINBLACK 2P

2 Plätze Herren Vorwärts Frisierplatz - Laminat in Holzoptik (wood), schwarz oder weiß. Ablage und Regale in durchgefärbtem Laminat in schwarz oder weiß - Keramikbecken. Metalldisplay in Gold oder Schwarz lackiert und Spiegel mit schwarz lackiertem Aluminiumrahmen.

~~€ 8.508,00~~ **€ 5.105,00**

-40%

BACKINBLACK 3P

3 Plätze Herren Vorwärts Frisierplatz - Laminat in Holzoptik (wood), schwarz oder weiß.
Ablage und Regale in durchgefärbtem Laminat in schwarz oder weiß - Keramikbecken. Metalldisplay in Gold oder Schwarz lackiert und Spiegel mit schwarz lackiertem Aluminiumrahmen.

~~€ 12.279,00~~ **€ 7.367,00**

-40%

-40%

SRV STATION

Herren Vorwärts Frisierplatz - Laminat in Holzoptik (wood), schwarz oder weiß. Ablage und Regale in durchgefärbtem Laminat in schwarz oder weiß - Keramikbecken weiß.

~~€ 3.448,00~~ **€ 2.069,00**

MISTER FANTASY ECO

Herrenfriseurstuhl mit Tellerfuß aus Edelstahl und feststellbarer Hydraulikpumpe – verstellbare Rückenlehne, ausziehbare Kopfstütze und Fußstütze aus schwarzem Metall.

Preis gültig nur für schwarzen Bezug

~~€ 3.445,00~~ **€ 2.412,00**

-30%

PEGGYSUE

Kosmetik Stuhl mit feststellbarer Hydraulikpumpe und Roto Fuß.

Erhältlich in allen Polsterfarben, Sitz und Piping

~~€ 1.975,00~~ **€ 1.383,00**

PEGGYSUE STOREST

Kosmetik Stuhl mit feststellbarer Hydraulikpumpe und Roto Fuß, mit Fußstütze Modell Storest.

Erhältlich in allen Polsterfarben, Sitz und Piping

~~€ 2.091,00~~ **€ 1.463,00**

PEGGYSUE MOVIBILE

Kosmetik Stuhl mit blockierbarer Hydraulikpumpe, verstellbare Rückenlehne und ausziehbare Kopfstütze.

Erhältlich in allen Polsterfarben, Sitz und Piping

~~€ 2.812,00~~ **€ 1.968,00**

PEGGYSUE MOVIBILE STOREST

Kosmetik Stuhl mit blockierbarer Hydraulikpumpe, verstellbare Rückenlehne und ausziehbare Kopfstütze und Fußstütze.

Erhältlich in allen Polsterfarben, Sitz und Piping

~~€ 2.926,00~~ **€ 2.048,00**

FARBOPTIONEN

2PLEG

2 Schubladen.

~~€ 601,00~~ **€ 420,00**

-30%

GA70

Schublade + Tür.

~~€ 465,00~~ **€ 326,00**

-30%

PPG95

3 Schubladen.

~~€ 746,00~~ **€ 522,00**

-30%

GLEG

Schublade.

~~€ 494,00~~ **€ 345,00**

GA95

Schublade + Tür.

~~€ 592,00~~ **€ 415,00**

GSUS

Schublade.

~~€ 253,00~~ **€ 177,00**

A95

Tür.

~~€ 496,00~~ **€ 347,00**

PGP95

3 Schubladen.

~~€ 746,00~~ **€ 522,00**

4P95

4 Schubladen.

~~€ 859,00~~ **€ 601,00**

GA82

Schublade + Tür.

~~€ 529,00~~ **€ 370,00**

PPA80

2 Schubladen + Tür.

~~€ 545,00~~ **€ 381,00**

GARI

Servicewagen
mattschwarz.

~~€ 422,00~~ **€ 295,00**

WALLY

Schränkchen für Frisierplatz
Schwarz oder weiß.

~~€ 384,00~~ **€ 269,00**

ICART

Servicewagen.
Weiß.

~~€ 1.020,00~~ **€ 714,00**

-30%

DUETTO

Fußstütze aus verchromten Stahl.

~~€ 91,00~~ **€ 64,00** -30%

DUETTO SUPERBLACK

Fußstütze aus schwarzem, epoxy beschichtetem Stahl.

~~€ 105,00~~ **€ 73,00** -30%

SOFTCOL

Schwarze Silikonring.

~~€ 37,00~~ **€ 22,00** -40%

-30%

SPECH

Verstellbarer mobiler, Tischspiegel. Glänzender goldener oder schwarzer Rahmen.

~~€ 386,00~~ **€ 270,00**

FLEX

Massageliege SPA Bed für Körperund Gesichtsbehandlungen, ausgestattet mit 3 Motoren für elektrische Höhenverstellung,
Rücken- und Beinauflage, justierbare Armauflagen und Kopfstütze mit Aussparung für das Gesicht.

In allen Polsterfarben lieferbar

~~€ 6.315,00~~ **€ 4.420,00**

-30%

-30%

HYDROCART

Fußpflegestation, feste Rückenlehne - „pipeless“ Hydromassage-System.

In allen Polsterfarben lieferbar

~~€ 3.999,00~~ **€ 2.800,00**

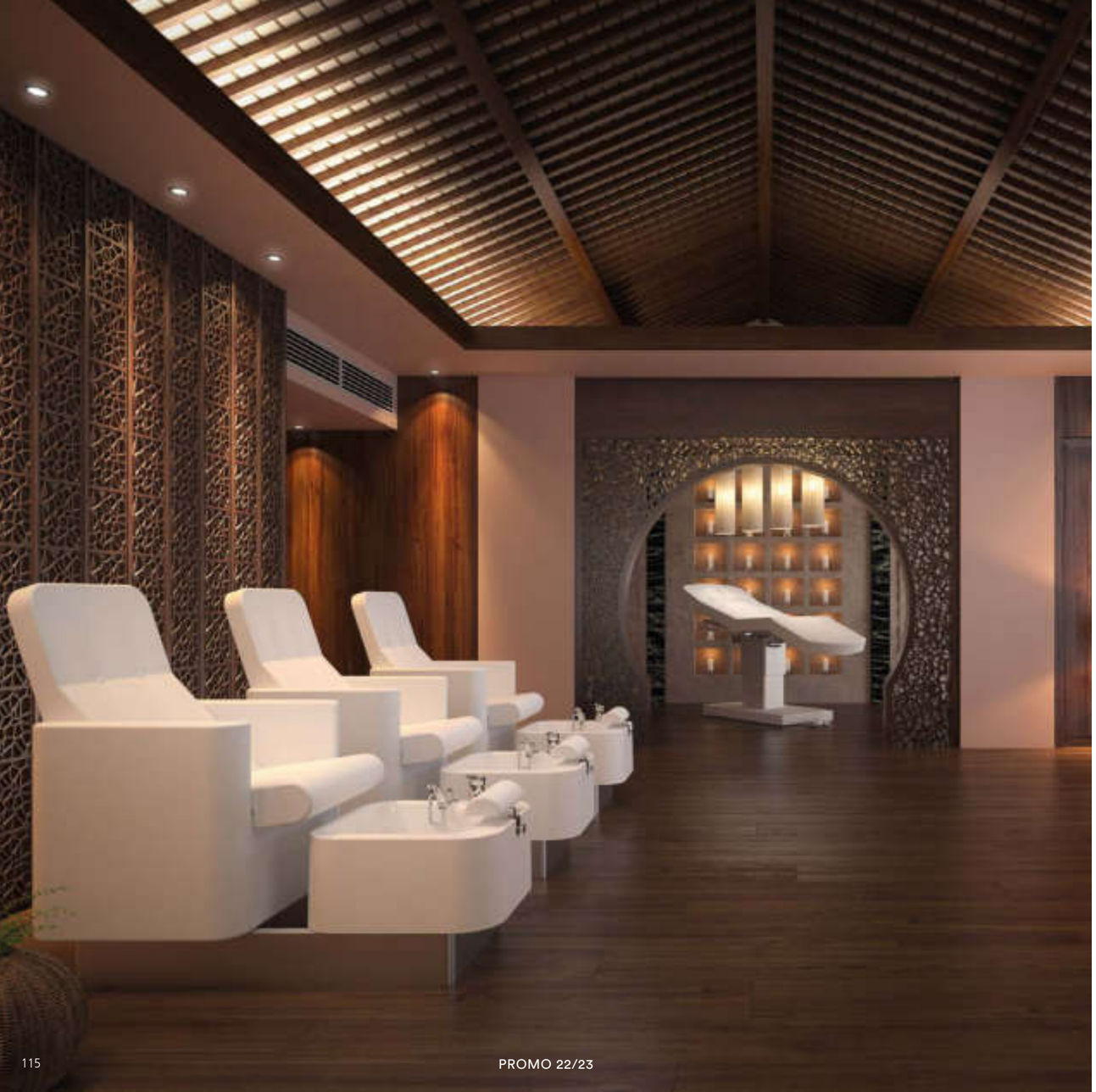

-35%

HYDROLOUNGE

Pedicure Station mit drehbarem Sitz und weißem Becken inkl. Armaturen – Auflage - PIPELESS HYDRO MASSAGE SYSTEM.

In allen Polsterfarben lieferbar

~~€ 4.954,00~~ **€ 3.220,00**

RALLY

Arbeitswagen für die Manicure in weiß, schwarz oder Holzoptik, Sitzkissen in allen Polsterfarben lieferbar.

~~€ 708,00~~ **€ 495,00** -30%

Farboptionen

COMMUTER

Arbeitswagen in den Farben weiß, schwarz und Holzoptik.

~~€ 702,00~~ **€ 492,00** -30%

Farboptionen

BASICURE

Manicure Tisch – in weiß, schwarz oder Holzoptik lieferbar.

~~€ 936,00~~ **€ 655,00** -30%

Farboptionen

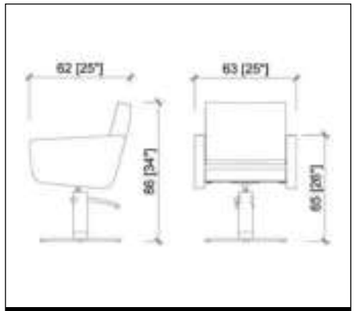

AEOLIAN ROTO

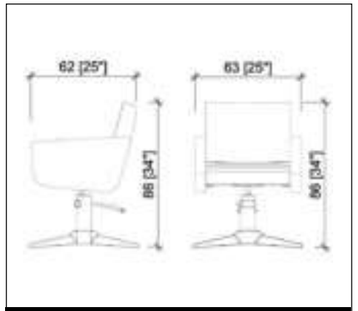

AEOLIAN PARROT

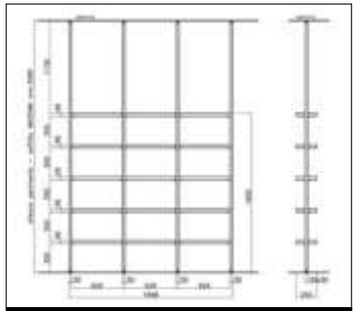

MODULAR

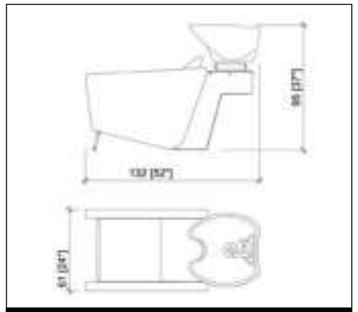

IONIANWASH

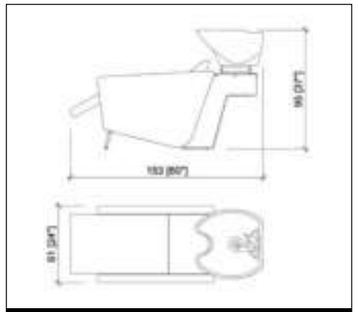

IONIANWASH E

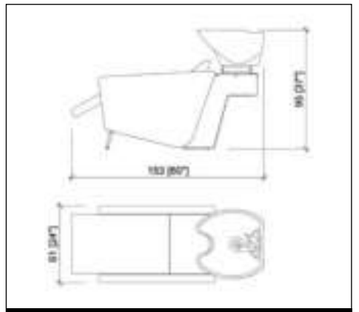

IONIANWASH SHIATSU

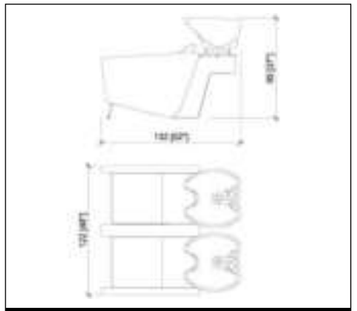

IONIANWASH 2P

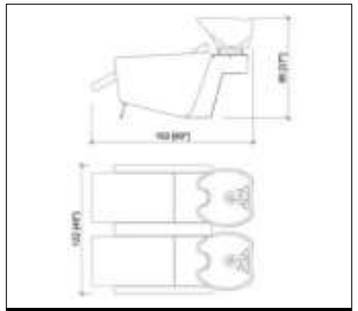

IONIANWASH 2P E

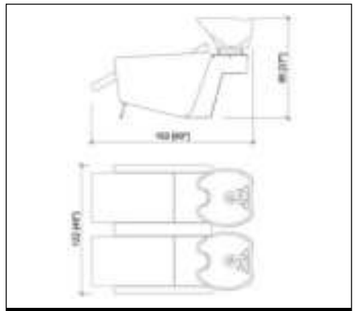

IONIANWASH 2P SHIATSU

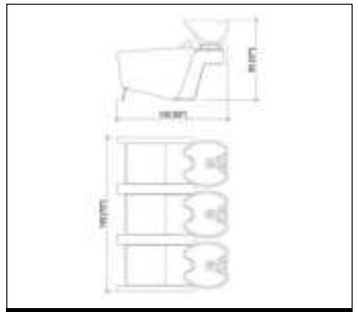

IONIANWASH 3P

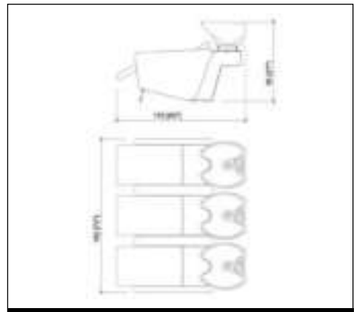

IONIANWASH 3P E

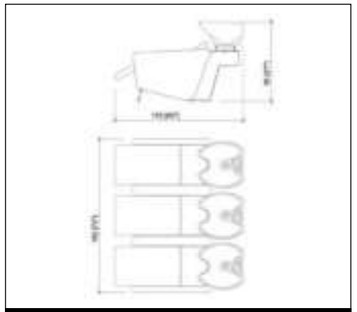

IONIANWASH 3P SHIATSU

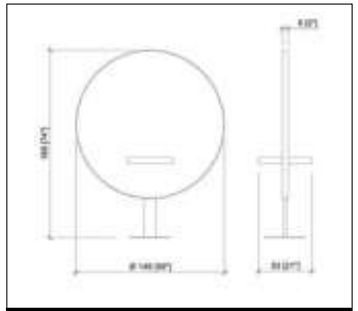

GOLDEN GATE

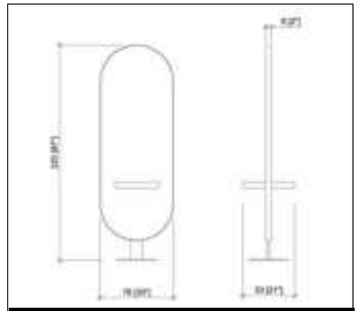

OBLONGATE

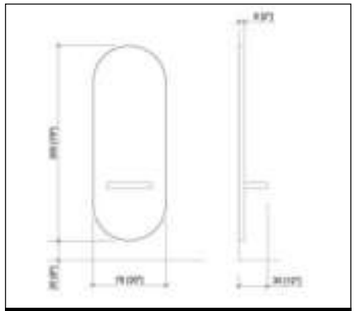

OBLONG

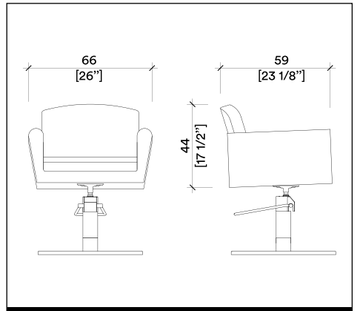

BLUESCHAIR ROTO

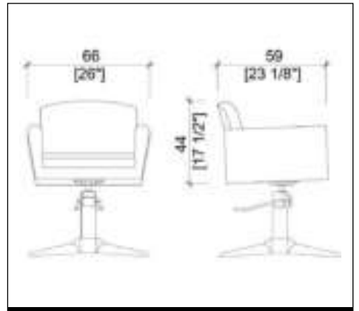

BLUESCHAIR PARROT

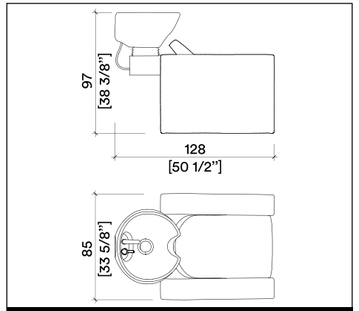

BLUESWASH

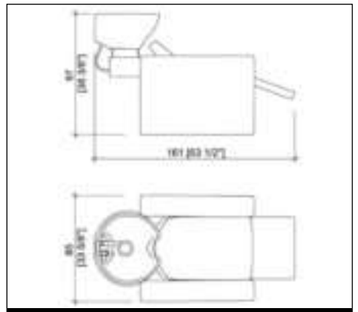

BLUESWASH ELECTRO

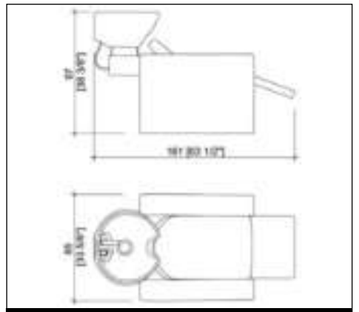

BLUESWASH SHIATSU

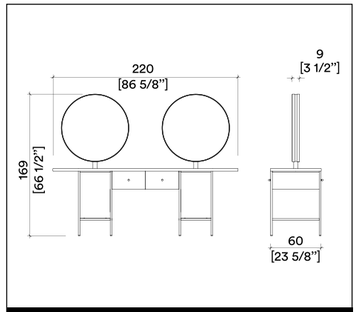

BETELGEUSE

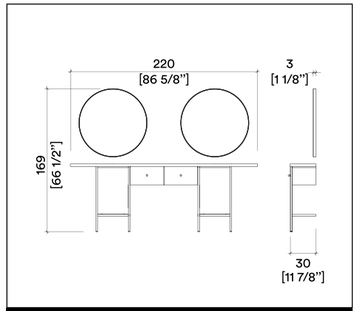

BETELGEUSE WALL

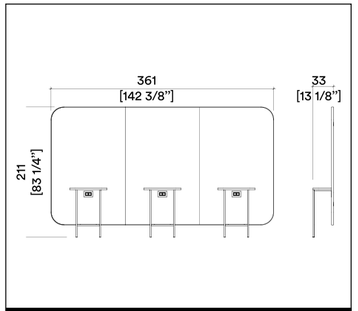

MADISON GOLD INFINITE 3P

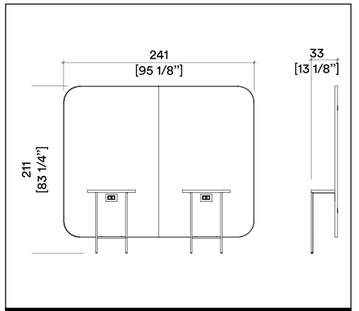

MADISON GOLD INFINITE 2P

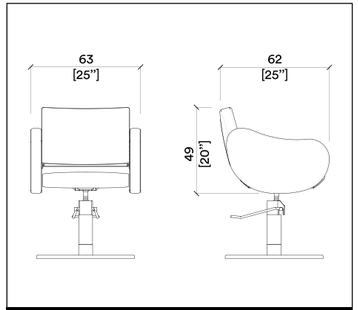

FIFTIES ROTO

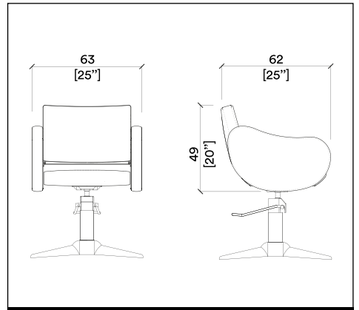

FIFTIES PARROT

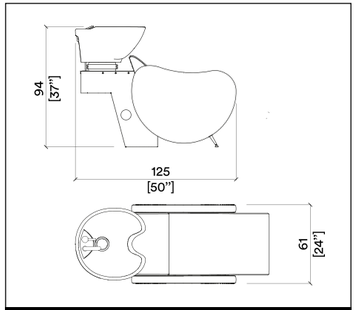

MAMBOWASH BASIC

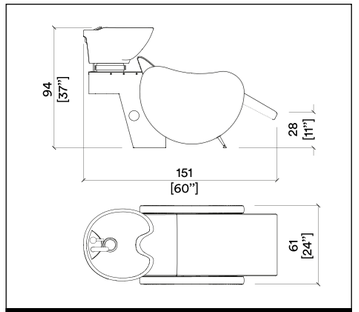

MAMBOWASH E

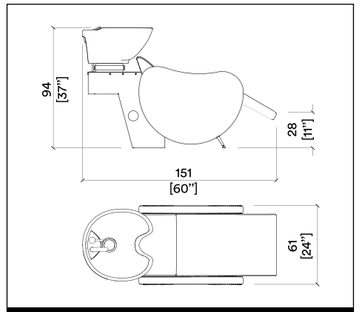

MAMBOWASH SHIATSU

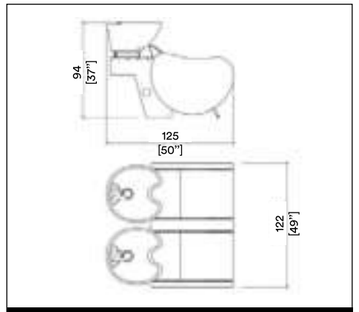

MAMBOWASH 2P

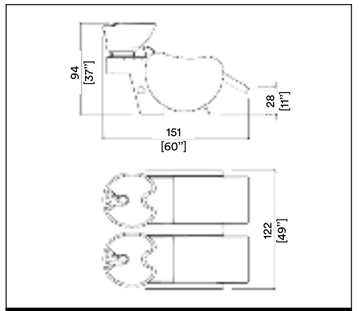

MAMBOWASH 2P E

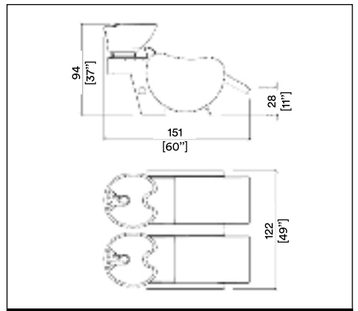

MAMBOWASH 2P SHIATSU

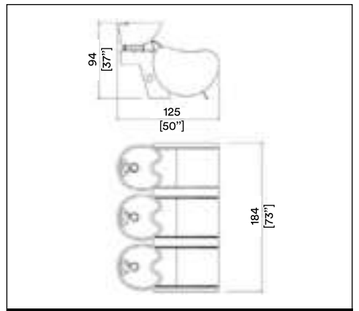

MAMBOWASH 3P

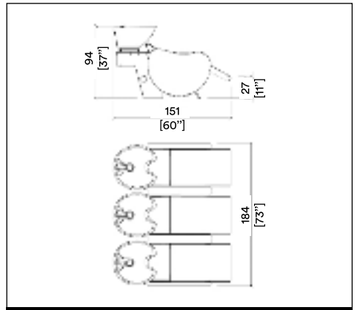

MAMBOWASH 3P E

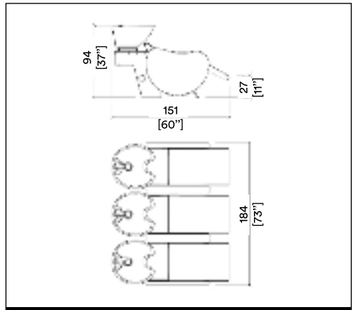

MAMBOWASH 3P SHIATSU

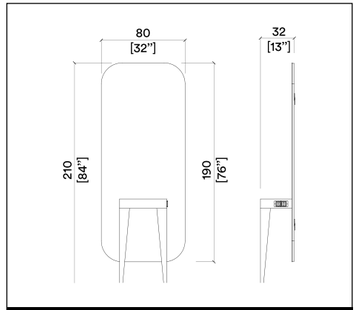

MADISON 1

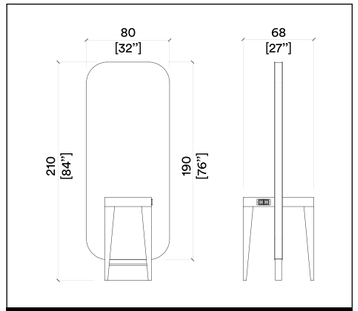

MADISON DOUBLE

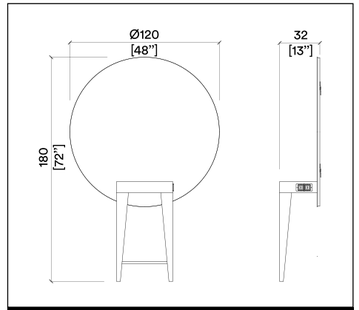

MADISON ROUND

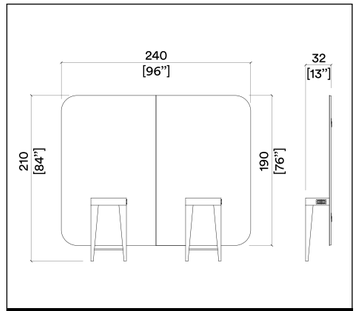

MADISON INFINITE 2P

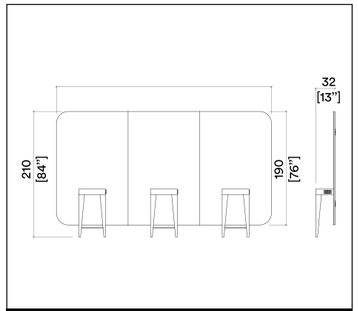

MADISON INFINITE 3P

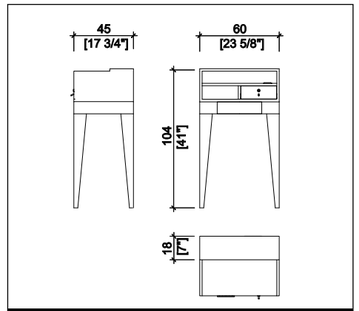

MADISON DESK 60

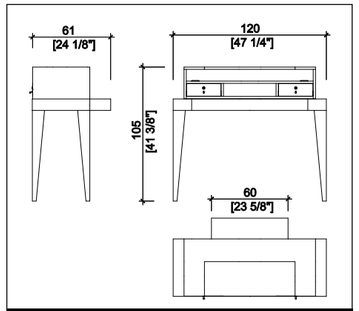

MADISON DESK 120

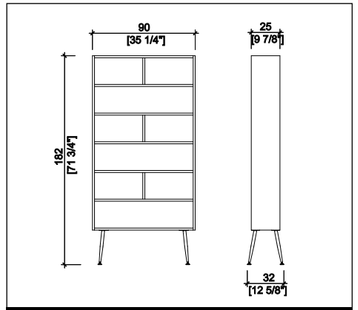

TWIST

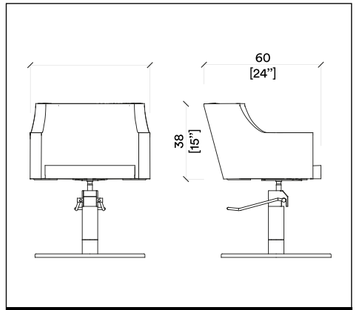

BIRKIN ROTO

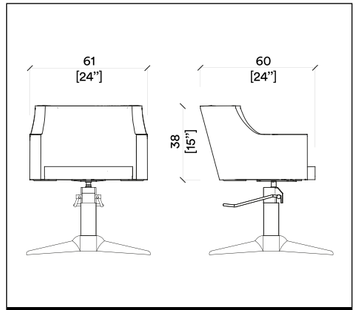

BIRKIN PARROT

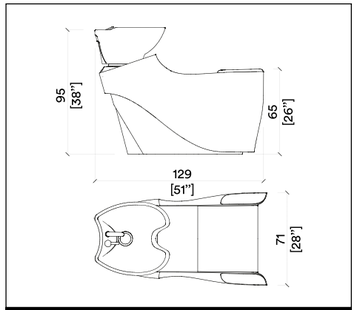

MUUMUU ECO BASIC

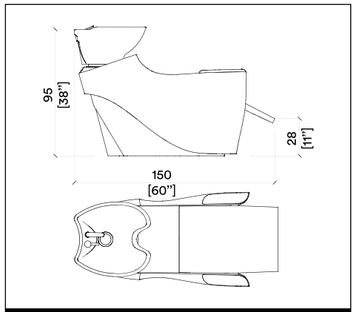

MUUMUU ECO E

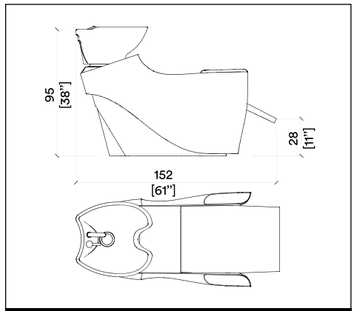

MUUMUU ECO SHIATSU

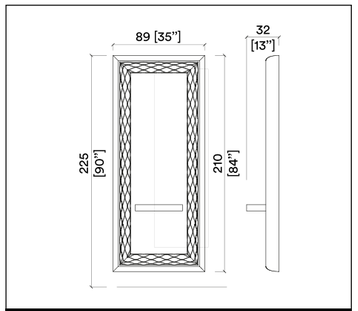

PROVOCATEUR E LEVEL

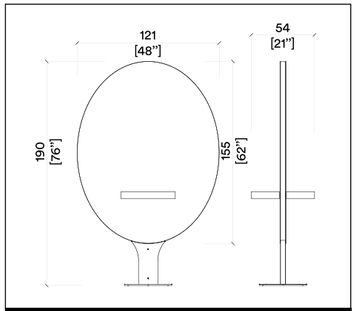

PANDORA

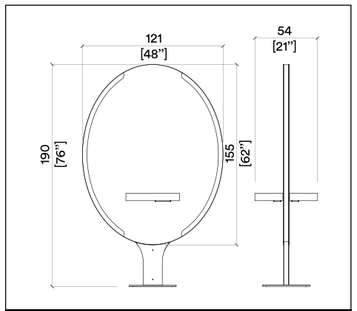

PANDORA LED

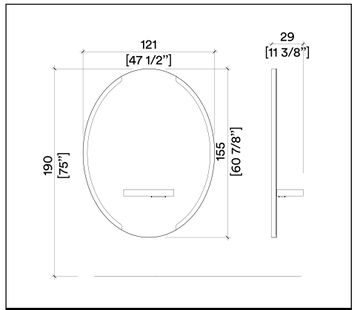

PANDORA WALL / WALL LED

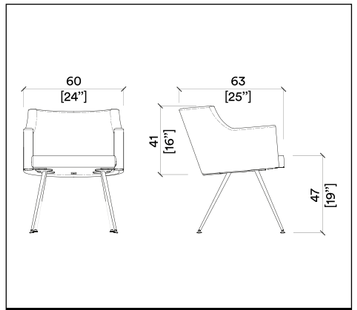

BIRKIN SOFA

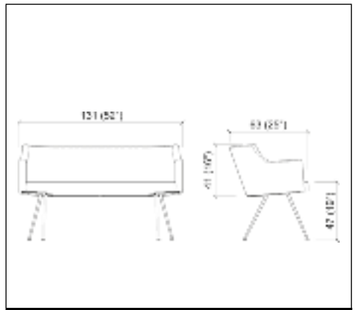

BIRKIN SOFA 2

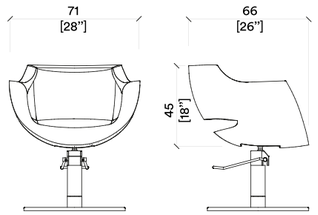

CLUST ROTO

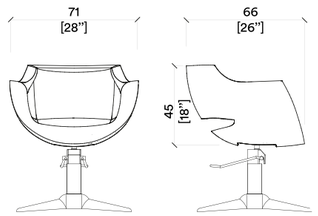

CLUST PARROT

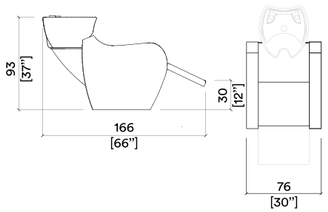

CELEBRITY PRIME E

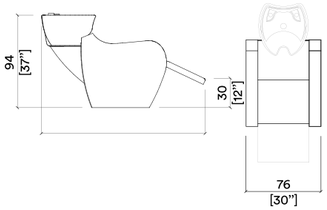

CELEBRITY PRIME SHIATSU

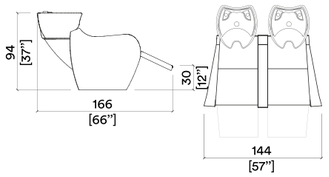

CELEBRITY PRIME E SOFA 2P

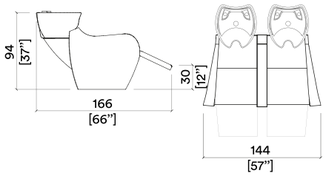

CELEBRITY PRIME SHIATSU SOFA 2P

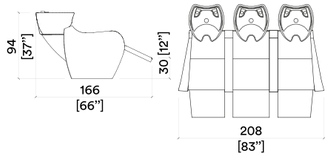

CELEBRITY PRIME E SOFA 3P

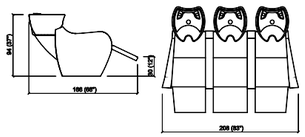

CELEBRITY PRIME SHIATSU SOFA 3P

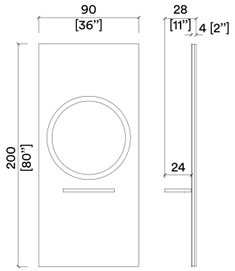

HALO

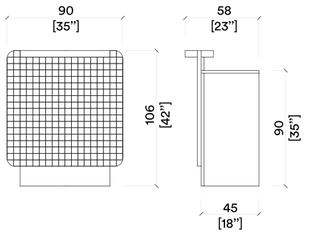

CPT DESK 90

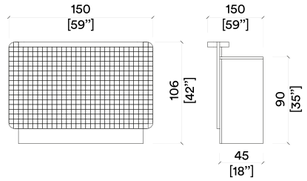

CPT DESK 150

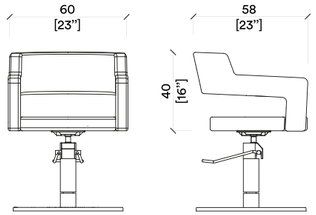

CREUSA ROTO

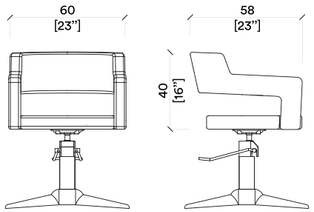

CREUSA PARROT

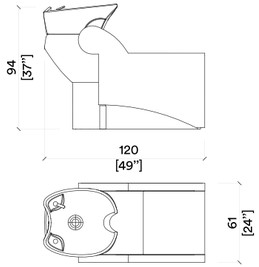

WASHLOUNGE JUBILEE BASIC

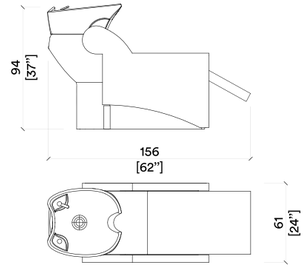

WASHLOUNGE JUBILEE E

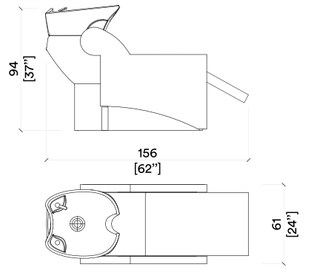

WASHLOUNGE JUBILEE SHIATSU

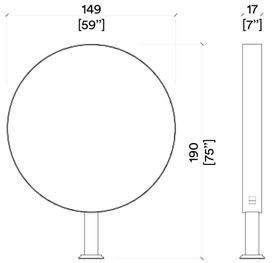

TIMEGATE

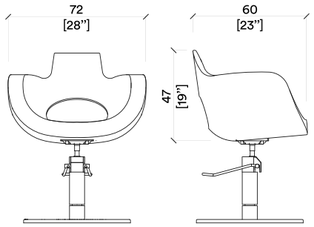

AUREOLE ROTO

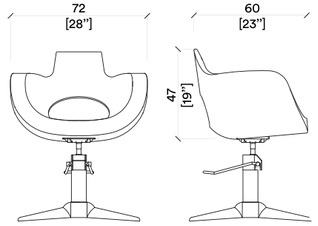

AUREOLE PARROT

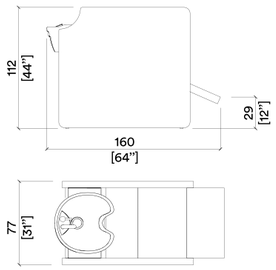

PRIVACY WASH E

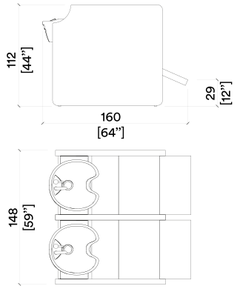

PRIVACY WASH E 2P

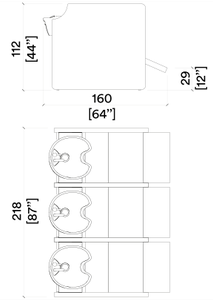

PRIVACY WASH E 3P

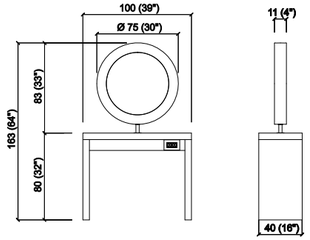

MONOBERT

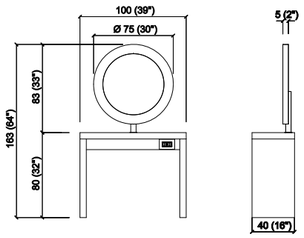

MONOBERT WALL

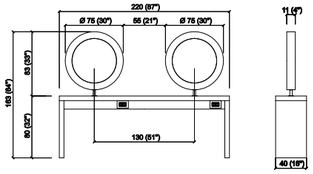

DUOBERT

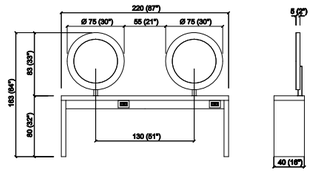

DUOBERT WALL

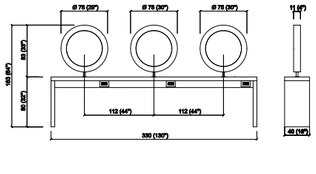

TRIOBERT

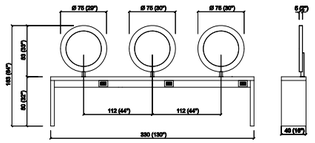

TRIOBERT WALL

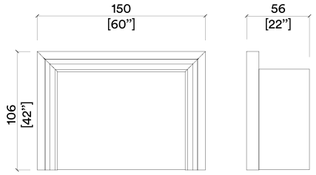

STATUS DESK 150

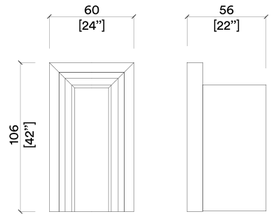

STATUS DESK 60

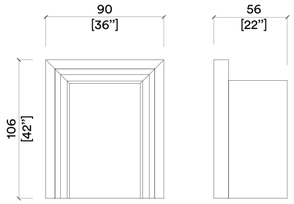

STATUS DESK 90

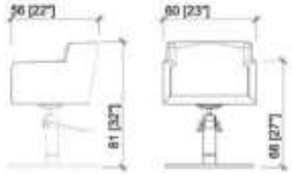

DORIAN ROTO

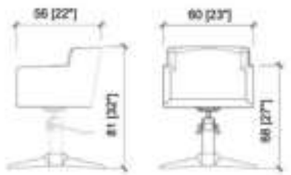

DORIAN PARROT

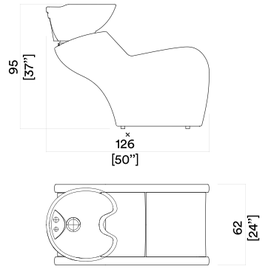

CLUBWASH

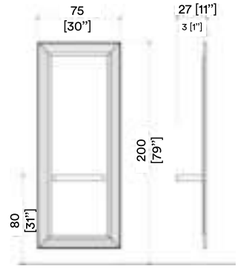

JADMAHAL

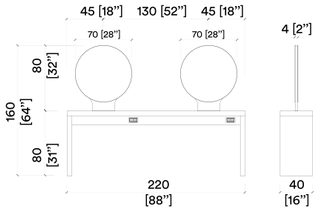

JADBAR 4.O

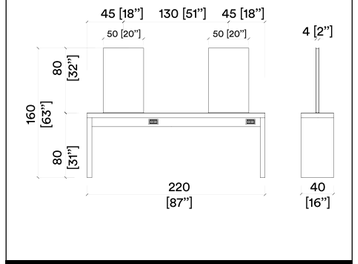

JADBAR 4.U

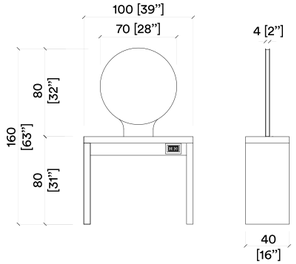

JADBAR 2.O

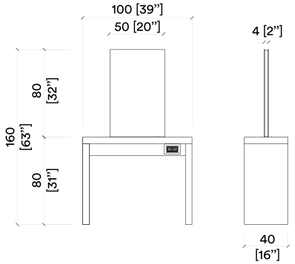

JADBAR 2.U

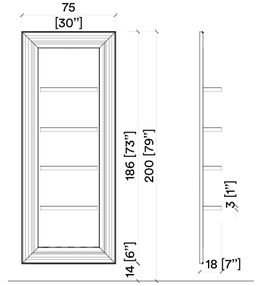

JADORE 1

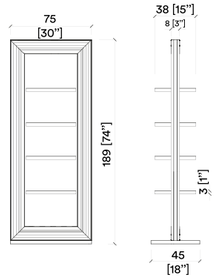

JADORE 2

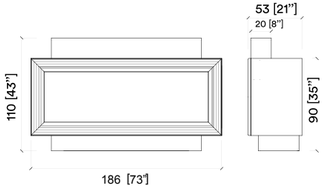

JADESK

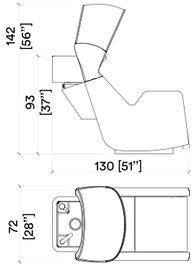

ULTRAWASH Q CHROME BASIC

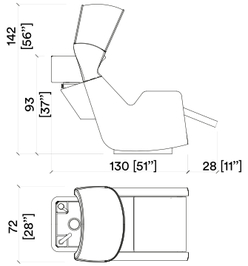

ULTRAWASH Q CHROME E

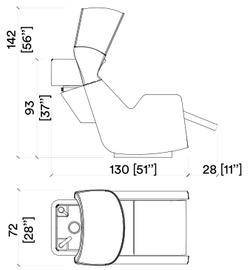

ULTRAWASH Q CHROME SHIATSU

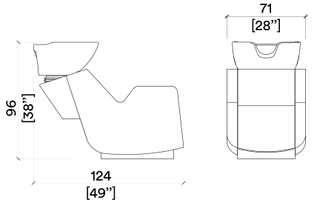

ULTRAWASH BLACK BASIC

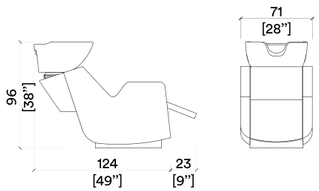

ULTRAWASH BLACK E

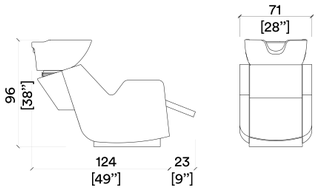

ULTRAWASH BLACK SHIATSU

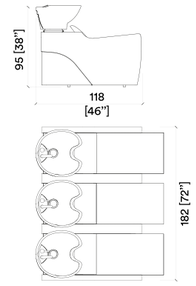

FLATIRON 3P

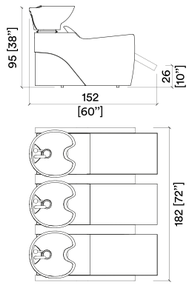

FLATIRON 3P E

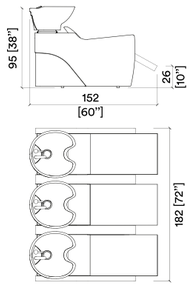

FLATIRON 3P SHIATSU

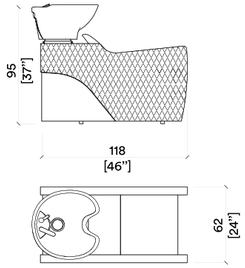

FLATIRON

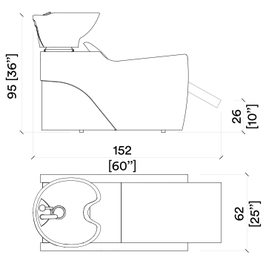

FLATIRON E

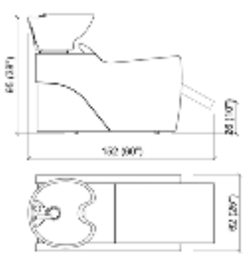

FLATIRON SHIATSU

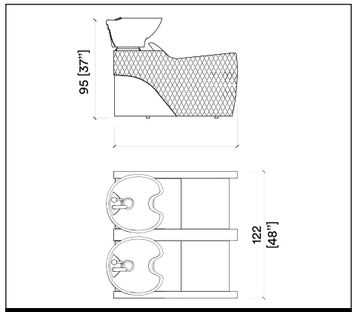

FLATIRON 2P

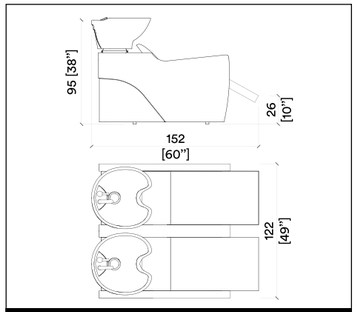

FLATIRON 2P E

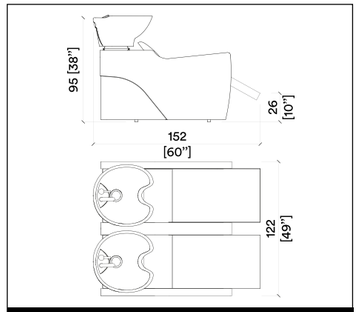

FLATIRON 2P SHIATSU

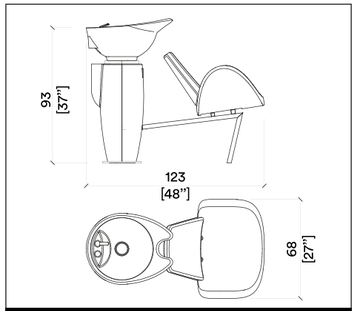

GRALIWASH

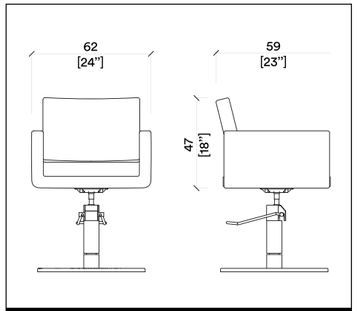

U-SHAPE ROTO

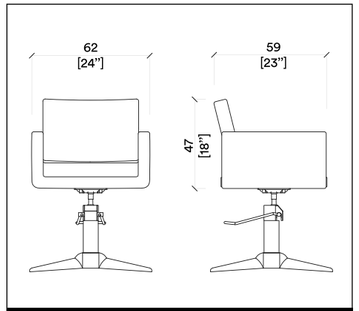

U-SHAPE PARROT

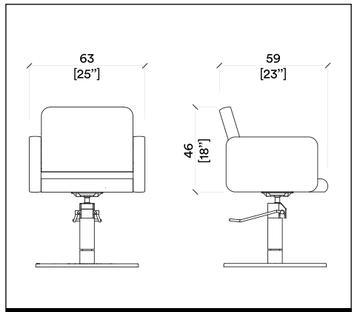

OLMA ROTO

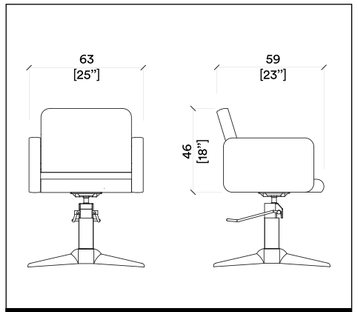

OLMA PARROT

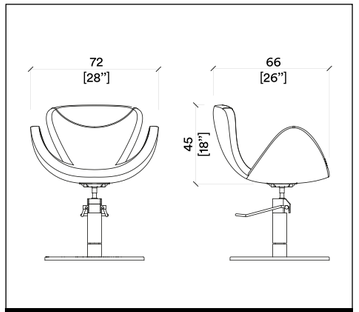

RIKKA ANNIVERSARY ROTO

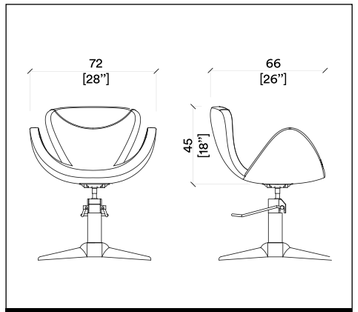

RIKKA ANNIVERSARY PARROT

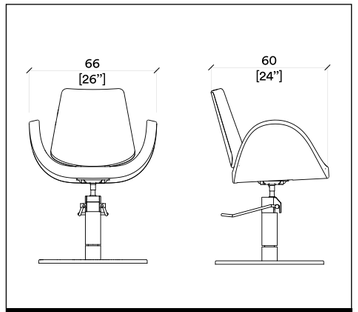

ALIPES ROTO

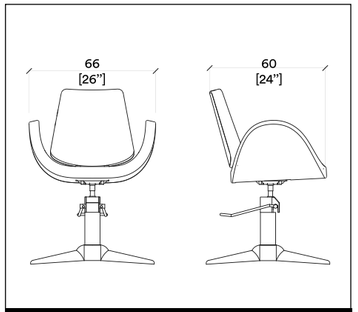

ALIPES PARROT

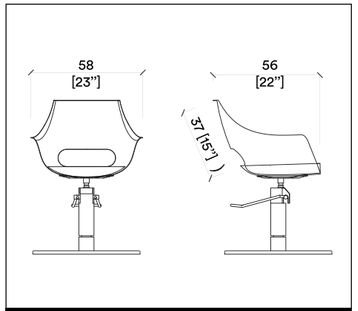

CLARA ROTO

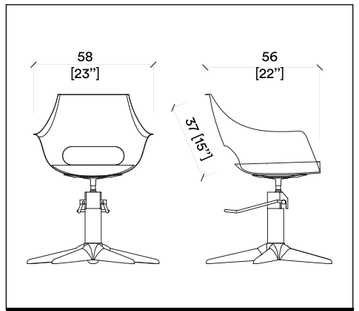

CLARA PARROT

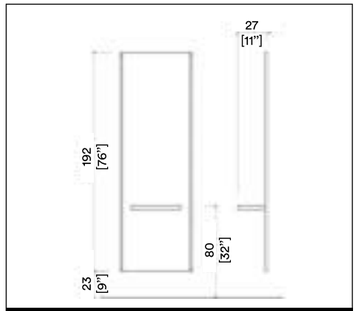

LUCE

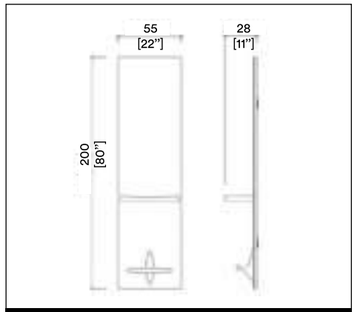

MIROK ANNIVERSARY INOX

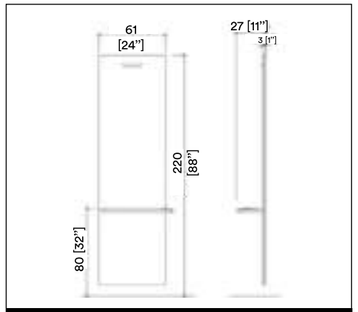

ECO

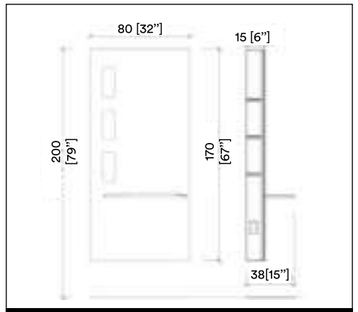

ACTION

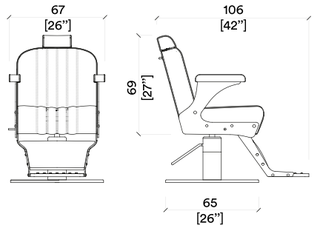

LENNY

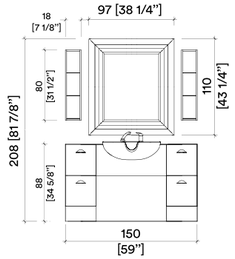

BACKINBLACK

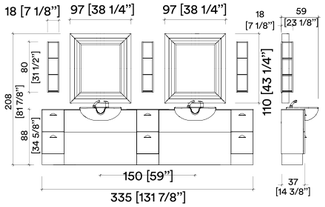

BACKINBLACK 2P

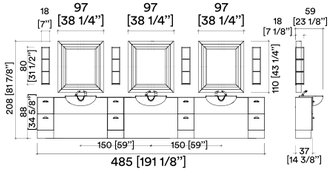

BACKINBLACK 3P

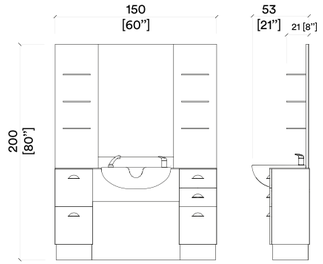

SRV STATION

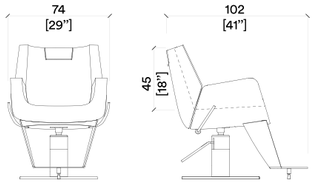

MISTER FANTASY ECO

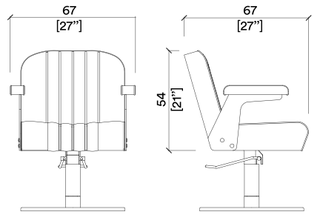

PEGGYSUE

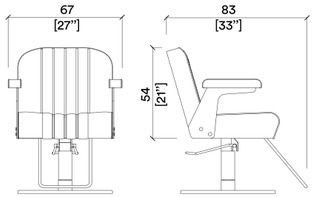

PEGGYSUE STOREST

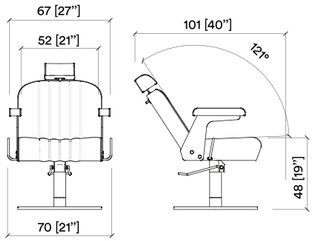

PEGGYSUE MOVIBILE

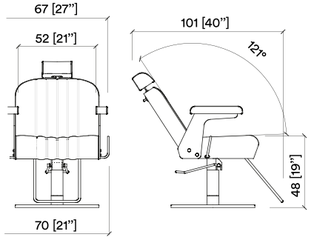

PEGGYSUE MOVIBILE STOREST

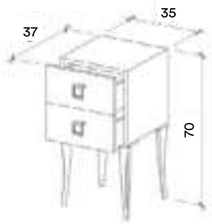

2PLEG

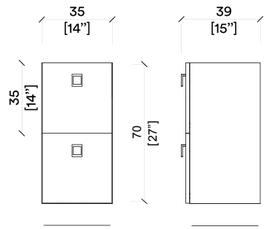

GA70

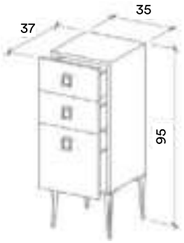

PPG95

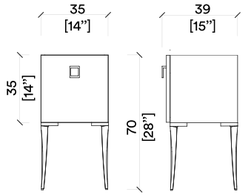

GLEG

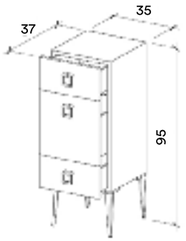

PGP95

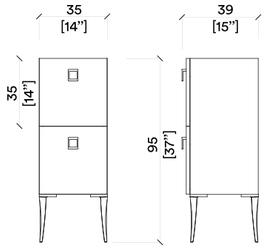

GA95

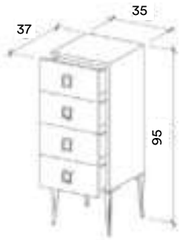

4P95

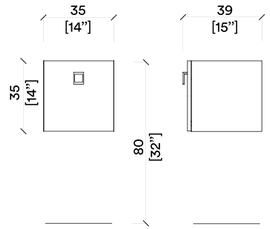

GSUS

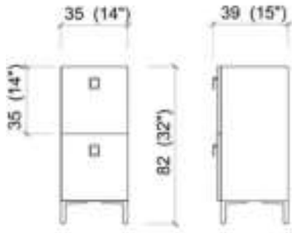

GA82

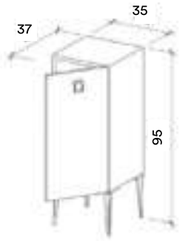

A95

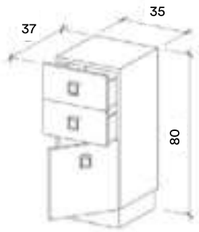

PPA80

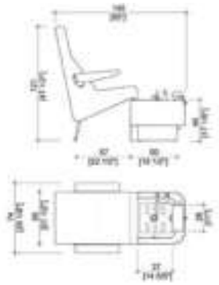

HYDROCART

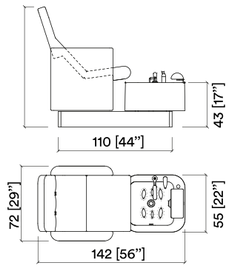

HYDROLOUNGE

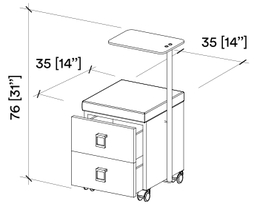

RALLY

GARI

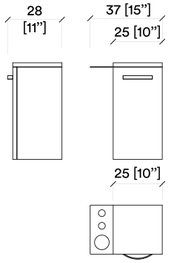

WALLY

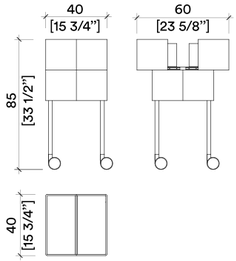

ICART

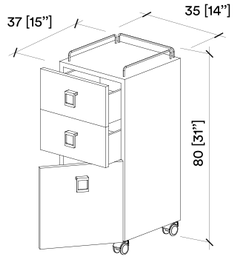

COMMUTER

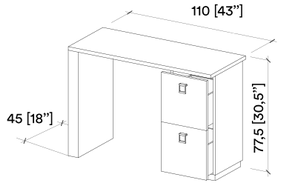

BASICURE

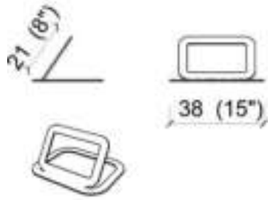

DUETTO

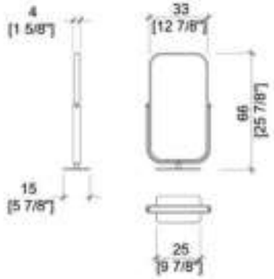

SPECH

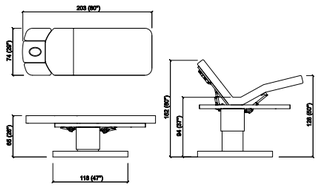

FLEX

FARBOPTIONEN

SKAI

CAT A

GUN NERO · GUN METAL · GUN GRIGIO · GUN OTTANIO · GUN ROSSO

GUN BEIGE · GUN MUD · GUN MORO · YUTA GREY · YUTA BRUN

YUTA · N001 · BLANC

SKAI

CAT B

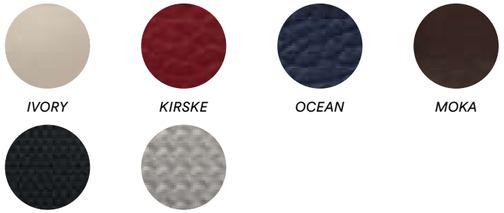

IVORY · KIRSKE · OCEAN · MOKA

XENON NERO · DIAGO ARGENTO

SKAI

CAT Z

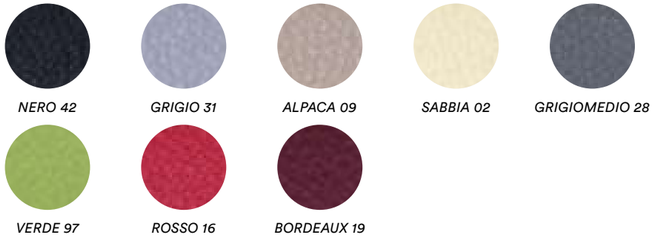

NERO 42 · GRIGIO 31 · ALPACA 09 · SABBIA 02 · GRIGIOMEDIO 28

VERDE 97 · ROSSO 16 · BORDEAUX 19

PRIVACY COLLECTION

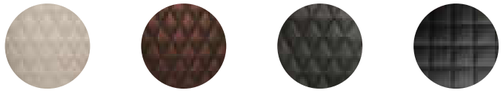

IVORY QUILT · MOKA QUILT · NERO QUILT · NERO CPT

NORMATIVE • REGULATIONS • NORMES • VORSCHRIFTEN • NORMATIVA

SKAI/ VINYL/ SKAYBEZUG	NORMATIVE • REGULATIONS • NORMES • VORSCHRIFTEN • NORMATIVA							
	EUROPE EN1021 - 1+2	GERMANY EN1021 - 1+2	FRANCE, BELGIUM, LUXEMBOURG NF P 92501-7 CLASS M1-M2-M3	AUSTRIA ÖNORM A 3800-1 ÖNORM B 3825	ITALY UNI 9175/87 CLASS 1.IM	USA - CANADA MVSS302 CALIFORNIA TB 116	GREAT BRITAIN BS5852 IS-0+1+5	IMO res. MSC.307 (88) (2010 FPT) Annex 1 Part 8
ALPACA 09								
BLANC					✓	✓	✓	
BORDEAUX 19					✓	✓	✓	
CIPRIA		✓			✓	✓	✓	
CROCONERO					✓		✓	
DIAGO ARGENTO								
FOREST	✓	✓	✓	✓	✓	✓	✓	✓
GRIGIO 31					✓	✓	✓	
GRIGIOMEDIO 28					✓	✓	✓	
GUN BEIGE					✓	✓	✓	
GUN GRIGIO					✓	✓	✓	
GUN METAL					✓	✓	✓	
GUN MORO					✓	✓	✓	
GUN MUD					✓	✓	✓	
GUN NERO					✓	✓	✓	
GUN OTTANIO					✓	✓	✓	
GUN ROSSO					✓	✓	✓	
IVORY	✓	✓	✓	✓	✓	✓	✓	✓
IVORY QUILT	✓	✓	✓	✓	✓	✓	✓	
K.R. BLACK								
K.R. METAL								
K.R. PINK								
KIRSKE	✓	✓	✓	✓	✓	✓	✓	✓
LOTUS BLANC					✓	✓	✓	
LOTUS CIPRIA					✓	✓	✓	
LOTUS GUN NERO					✓	✓	✓	
MOKA	✓	✓	✓	✓	✓	✓	✓	✓
MOKA QUILT	✓	✓	✓	✓	✓	✓	✓	✓
N001					✓	✓	✓	
NERO 42					✓	✓	✓	
NERO CPT					✓	✓	✓	
NERO QUILT					✓	✓	✓	
OCEAN	✓	✓	✓	✓	✓	✓	✓	✓
PIED DE POULE		✓			✓		✓	
ROSSO 16					✓	✓	✓	
SABBIA 02					✓	✓	✓	
VERDE 97					✓	✓	✓	
XENOX NERO								
YUTA					✓	✓	✓	
YUTA BRUN					✓	✓	✓	
YUTA GREY					✓	✓	✓	

GAMMA&BROSS
SALON AND SPA DESIGN

Die neue PROMO KOLLEKTION 2022/2023 wurde aus dem Wunsch geboren, authentische " Made in Italy" Produktlinien mit hoher Qualität und gutem Design, zu einem niedrigen Preis zu realisieren und dabei außergewöhnliche Rabatte über die gesamte Dauer der Promotion Aktion zu gewährleisten. Zu Beginn verfolgten wir standhaft eine Regel: "Unabhängig von den Kosten, wird im Inland produziert. Das ist für uns der einzige Weg, Qualität, Detailtreue und Professionalität zu erzielen". Durch die Motivation und Begeisterung unseres Team´s wird die Grundlage dafür geschaffen, was renomierte Italienische Produkte schon immer ausgemacht hat.

GAMMA & BROSS s.p.a

via G. Mazzini 62 E - 46043 Castiglione d/Stiviere MN - Italy
tel. +39 0376 632630 - fax +39 0376 636683 - info@gammabross.com

GAMMA & BROSS USA INC.

Industry City, 68 34th street, unit 7, 2nd floor, Brooklyn NY 11232 - U.S.A.
tel. (212) 239-6916 fax (212) 239-6917 - info@beautydesign.com - www.beautydesign.com

GAMMA & BROSS DEUTSCHLAND

Halskestraße, 46, 40880 Ratingen
tel +49 177 793 67 28 - deutschland@gammabross.com

SHOWROOM PARIS GAMMA & BROSS FRANCE

4, Rue de Charenton 94140 Alfortville - France
tel. +33 01 43536868 - fax +33 01 43530669 - paris@gammabross.com

GAMMA & BROSS S.P.A.

Tel. +39 0376 632630

info@gammabross.com
www.gammabross.com

Zzgl. evt. Planung,
Montage und Lieferung.
Preise exkl. Mwst

www.gammabross.com **www.mgbross.com** **www.gammastore.com** **www.spalogic.net**

© 2022